ATT INOX DRAIN®

KATALOG PRODUKTÓW

SPIS TREŚCI

O FIRMIE	3
WPUSTY	10
ODWODNIENIA LINIOWE	46
ROZWIĄZANIA ŁAZIENKOWE	60
WŁAZY REWIZYJNE	68
ELEMENTY MAŁEJ ARCHITEKTURY	76
MEBLE	86
NOTATKI	90

O FIRMIE

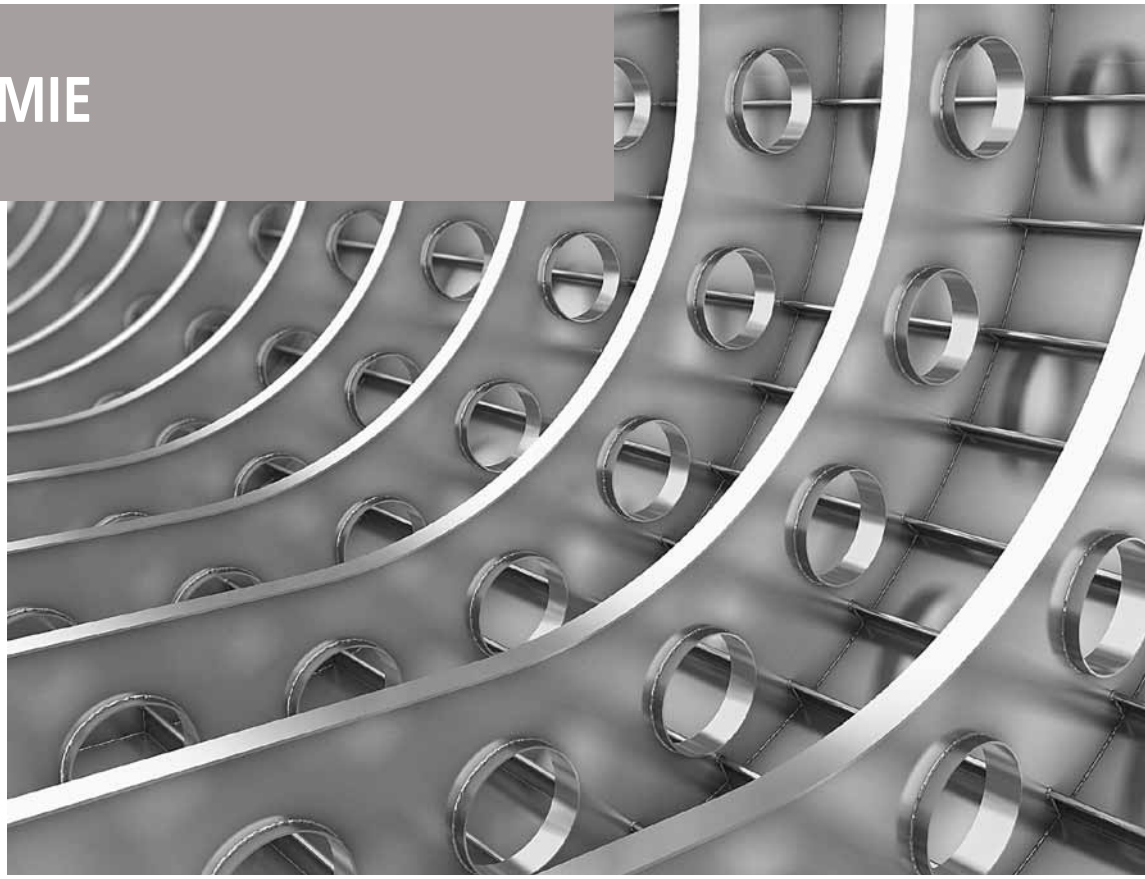

Jesteśmy firmą produkcyjno-handlową, oferującą elementy ze stali nierdzewnej.
Dysponujemy wysoko kwalifikowaną kadrą i technologicznie zaawansowanym parkiem maszynowym. Pozwala to nam na kompleksową realizację powierzonych zadań, począwszy od doradztwa technicznego w fazie projektowej, poprzez proces produkcyjny do montażu włącznie.

ATT to zespół inżynierów, którzy w swojej pracy łączą szeroką wiedzę i pasję z wyobraźnią i wieloletnim doświadczeniem. Połączenie tych elementów znajduje swoje odbicie w opracowywanych i realizowanych przez nas projektach. Ich wszechstronna wiedza techniczna ukierunkowana na realia panujące w budownictwie i zakładach przemysłowych pozwala na optymalne dostosowanie kompleksowych rozwiązań do indywidualnych potrzeb naszych odbiorców.
Dział handlowy tworzą inżynierowie sprzedaży, którzy uczestniczą w całym procesie inwestycyjnym. Są obecni w każdej fazie realizacji zamówienia: w trakcie opracowywania założeń projektowych, produkcji, montażu i podczas prac serwisowych, zyskując pozycje doradców technicznych, w pełni tego słowa znaczeniu.

Obszar działania ATT nie ogranicza się jedynie do Polski, czy krajów europejskich. Odbiorcami naszych towarów i usług są firmy w Stanach Zjednoczonych, Katarze, Zjednoczonych Emiratach Arabskich czy Republice Południowej Afryki.

Wykonujemy elementy wyposażenia oraz systemy instalacyjne dla obiektów przemysłu: spożywczego, gastronomicznego, chemicznego i farmaceutycznego. Jesteśmy przedsiębiorstwem otwartym na nowe technologie, ciągle poszerzającym gamę oferowanych produktów i wchodzącym na nowe rynki.

Zapraszamy do odwiedzenia naszej strony internetowej www.att.eu dostępnej w kilku wersjach językowych. Można tam znaleźć większość oferowanych przez nas wyrobów.

OFERTA

OFERUJEMY

- systemy odwodnień liniowych i punktowych (kanały rynnowe, szczelinowe, wpusty, rewizje),

- elementy wyposażenia technologicznego (meble, wanny),

- elementy wykończenia posadzek (włazy rewizyjne, rewizje, skrzynki na media),

- elementy małej architektury (wycieraczki, odbojniki, słupki, zadaszenia, elementy wykończeniowe etc.),

- meble oraz wyposażenie zakładów przemysłu spożywczego, farmaceutycznego i chemicznego,

- inne elementy wg indywidualnego projektu lub na specjalne życzenie Klienta.

STAL NIERDZEWNA

STAL NIERDZEWNA

WŁAŚCIWOŚCI STALI

Pojęcie "stal nierdzewna" dotyczy tych gatunków, które charakteryzują się podwyższoną odpornością na korozję w stosunku do zwykłych stali stopowych.

Stale nierdzewne są stopami żelaza zawierającymi minimum 11% chromu. Swoje wysokie właściwości antykorozyjne zawdzięczają wytworzeniu powierzchniowej warstwy tlenków chromu.

Warstwę tą charakteryzuje wysoka trwałość. W przypadku mechanicznego lub chemicznego uszkodzenia powierzchni stali, zostają zachowane właściwości antykorozyjne materiału.

RODZAJE STALI NIERDZEWNYCH

austenityczna - posiada bardzo dobre właściwości antykorozyjne, stosowana w przemyśle spożywczym, chemicznym i farmaceutycznym - zawartość węgla 0,02%.

martenzytyczna - o największej wytrzymałości mechanicznej ze wszystkich grup stali. Posiada właściwości magnetyczne, podlega obróbce cieplnej oraz charakteryzuje się wysoką zawartością węgla – około 0,3%.

austenityczno-ferrytyczna - wytapiana w procesie duplex. Ma dobre właściwości antykorozyjne, wysoką odporność na pękanie oraz jest stalą magnetyczną, nie nadającą się do elementów instalacyjnych.

STAL NIERDZEWNA

MATERIAŁ PRODUKCYJNY

Podstawowym materiałem produkcyjnym jest stal V2A (austenityczna o symbolu 0H18N9) i V4A. Jeżeli zachodzi konieczność wykonania elementów z innego gatunku stali, firma wykonuje te elementy na zamówienie Klienta. Dla wyrobów ozdobnych (wyposażenia wnętrz) istnieje możliwość zamówienia elementów z blach szlifowanych lub wykonania szlifu po obróbce.

STAL NIERDZEWNA

Poniższe informacje zostały opracowane w oparciu o naszą wiedzę oraz doświadczenie i mają charakter wyłącznie orientacyjny.
Zapewniamy, że dołożyliśmy wszelkich starań, aby podane informacje były technicznie poprawne, jednakże nie mogą być one traktowane jako norma.
W celu uzyskania gwarancji odporności materiału na dany czynnik, należy wykonać badania laboratoryjne potwierdzające odporność chemiczną na dane medium.

TABELA ODPORNOŚCI CHEMICZNEJ MATERIAŁÓW

MEDIUM		Temp. C°	STAL 1.4301 304	STAL 1.4404 316L
aceton		20	< 0,1	< 0,1
alkohol (metylowy lub etylowy)		20	< 0,1	< 0,1
alkohol propylowy		20	< 0,1	< 0,1
amoniak - gaz (suchy)		20	< 0,1	< 0,1
amoniak		wrzenia	< 0,1	< 0,1
anilina		20	< 0,1	< 0,1
azotan amonu		20	< 0,1	< 0,1
azotan miedzi		20	< 0,1	< 0,1
azotan srebra		20	< 0,1	< 0,1
benzen		20	< 0,1	< 0,1
benzyna (rafinowana)		20	< 0,1	< 0,1
brzeczka garbarska		20	< 0,1	< 0,1
butan		20	< 0,1	< 0,1
chlor (mokry)		20	> 1	> 1
chlor (suchy)	100%	70	< 0,1	< 0,1
chlorek amonu		20	0,1 - 1	0,1 - 1
chlorek amonu	20%	wrzenia	0,1 - 1 SP	< 0,1 SP
chlorek amonu	43%	wrzenia	< 0,1 SP	< 0,1 SP
chlorek amylu		20	< 0,1	< 0,1
chlorek baru		20	< 0,1	< 0,1
chlorek cynku		20	0,1 - 1	0,1 - 1
chlorek cyny		20	> 1	< 0,1
chlorek etylu (chloroetan)		20	< 0,1	< 0,1
chlorek glinu		20	0,1 - 1	0,1 - 1
chlorek magnezu		20	> 1	> 1
chlorek metylu		20	< 0,1	< 0,1
chlorek miedzi		20	> 1	> 1
chlorek niklu		20	> 1	> 1
chlorek potasu		20	< 0,1	< 0,1
chlorek sodu	3%	20-60	0,1 - 1 P	< 0,1 P
chlorek wapnia		20	> 1	0,1 - 1
chlorek wapnia	20%	20	< 0,1 P	< 0,1 P
chlorek wapnia	20%	wrzenia	0,1 - 1 SP	< 0,1 P
chlorobenzen		20	< 0,1	< 0,1
chloroform		20	0,1 - 1	0,1 - 1
cyjanek miedzi		20	< 0,1	< 0,1
cyjanek potasu		20	< 0,1	< 0,1
cyjanek sodu		20	< 0,1	< 0,1
cykloheksan		20	< 0,1	< 0,1
cykloheksanon		20	< 0,1	< 0,1
czterochlorek węgla		20	< 0,1	< 0,1
dietyloamina		20	< 0,1	< 0,1
dimetyloanilina		20	< 0,1	< 0,1
dwuchromek potasu		20	< 0,1	< 0,1
dwusiarczek sodu		20	< 0,1	< 0,1
dwusiarczek węgla		20	< 0,1	< 0,1
dwutlenek siarki (suchy)		20	> 1	< 0,1
dwutlenek siarki (mokry)		20	x	< 0,1
dwutlenek węgla		20	< 0,1	< 0,1
dwuwęglan sodu		20	< 0,1	< 0,1
fenol	5%	20	< 0,1	< 0,1

MEDIUM		Temp. C°	STAL 1.4301 304	STAL 1.4404 316L
formaldehyd	37%	20	< 0,1	< 0,1
fosforan amonu		20	0,1 - 1	> 1
fosforan disodu		20	x	x
fosforan trisodu		20	< 0,1	< 0,1
freon 12		20	< 0,1	< 0,1
furfural		20	< 0,1	< 0,1
gaz fluorenowy (mokry)		20	> 1	> 1
gaz propanowy		20	< 0,1	< 0,1
gliceryna		20	< 0,1	< 0,1
glikol etylenowy		20	< 0,1	< 0,1
glukoza		20	< 0,1	< 0,1
hydrochinon		20	< 0,1	< 0,1
jodyna		20	> 1	> 1
keton metylowo-etylowy		20	< 0,1	< 0,1
ksylen		20	< 0,1	< 0,1
kwas azotowy	30%	wrzenia	< 0,1	< 0,1
kwas azotowy	50%	wrzenia	0,1 - 1	0,1 - 1
kwas azotowy	65%	80	< 0,1	< 0,1
kwas azotowy	65%	wrzenia	0,1 - 1	0,1 - 1
kwas benzoesowy		20	< 0,1	< 0,1
kwas borowy		20	< 0,1	< 0,1
kwas bromowodorowy	20%	20	> 1	> 1
kwas bromowy		20	0,1 - 1	0,1 - 1
kwas chlorooctowy		20	0,1 - 1	0,1 - 1
kwas chromowy	50%	20	> 1	> 1
kwas chromowy	10%	20	< 0,1	< 0,1
kwas cytrynowy	25%	wrzenia	> 1	< 0,1
kwas cytrynowy	50%	20	< 0,1	< 0,1
kwas fosforowy	20%	wrzenia	< 0,1	< 0,1
kwas fosforowy	40%	wrzenia	< 0,1	0,1 - 1
kwas fosforowy	85%	95	> 1	< 0,1
kwas maleinowy		20	< 0,1	< 0,1
kwas mlekowy	10%	10-100	0,1 - 1	< 0,1
kwas mlekowy	25%	20	< 0,1	< 0,1
kwas mlekowy	50%	20-80	0,1 - 1	< 0,1
kwas mlekowy	50%	wrzenia	> 1	0,1 - 1
kwas mrówkowy	5-10%	20	< 0,1	< 0,1
kwas mrówkowy	10%	80	> 1	< 0,1
kwas mrówkowy	50%	24-40	0,1 - 1	< 0,1
kwas mrówkowy	50%	wrzenia	> 1	0,1 - 1
kwas mrówkowy	90%	20	> 1	< 0,1
kwas nadchlorowy	10%	20	> 1	> 1
kwas nadchlorowy	70%	20	> 1	> 1
kwas octowy	1%	wrzenia	< 0,1	< 0,1
kwas octowy	10%	wrzenia	0,1 - 1	< 0,1
kwas octowy	20%	wrzenia	> 1	< 0,1
kwas octowy	20%	20	< 0,1	< 0,1
kwas octowy	80%	20	> 1	< 0,1
kwas octowy	100%	wrzenia	> 1	< 0,1
kwas oleinowy		20	< 0,1	< 0,1

TABELA ODPORNOŚCI CHEMICZNEJ MATERIAŁÓW

MEDIUM		Temp. C°	STAL 1.4301 304	STAL 1.4404 316L
kwas podchlorawy (woda chlorowa)		20	> 1	> 1
kwas palmitynowy	10%	20	< 0,1	< 0,1
kwas pikrynowy		20	< 0,1	< 0,1
kwas pruski		20	< 0,1	< 0,1
kwas siarkawy		20	0,1 - 1	< 0,1
kwas siarkowy	1%	100	> 1	0,1 - 1
kwas siarkowy	5%	20	0,1 - 1	< 0,1
kwas siarkowy	5%	wrzenia	> 1	> 1
kwas siarkowy	10%	20	> 1	< 0,1
kwas siarkowy	10%	wrzenia	> 1	> 1
kwas siarkowy	50%	20	> 1	> 1
kwas siarkowy	70%	20	> 1	> 1
kwas siarkowy	20-90%	20-100	> 1	> 1
kwas siarkowy	93%	20	> 1	> 1
kwas solny	0.5%	20	0,1 - 1 P	< 0,1 P
kwas solny	0.5%	wrzenia	> 1	> 1
kwas solny	1%	20	0,1 - 1 P	< 0,1 P
kwas solny	40%	20	> 1	> 1
kwas stearynowy		20	< 0,1	< 0,1
kwas szczawiowy		20	< 0,1	< 0,1
kwas węglowy		20	< 0,1	< 0,1
kwas winowy		20	> 1	0,1 - 1
kwasy tłuszczowe		20	< 0,1	< 0,1
krezol		20	< 0,1	< 0,1
mleko		20	< 0,1	< 0,1
mocz		20	< 0,1	< 0,1
mocznik (karbamid)		20	< 0,1	< 0,1
nadmanganian potasu		20	< 0,1	< 0,1
nadtlenek wodoru	90%	20	< 0,1	< 0,1
nafta		20	< 0,1	< 0,1
ocet		20	< 0,1	< 0,1
octan etylu		20	< 0,1	< 0,1
olej bawełniany		20	< 0,1	< 0,1
olej lniany		20	< 0,1	< 0,1
oleje i tłuszcze		20	< 0,1	< 0,1
oleje mineralne		20	x	x
oleje naftowe		20	< 0,1	< 0,1
oleum		20	< 0,1	< 0,1
piwo		20	< 0,1	< 0,1
podchloryn sodu		20	0,1 - 1	< 0,1
podchloryn wapnia		20	> 1	0,1 - 1
potaż żrący		20	< 0,1	< 0,1
roztwory fotograficzne		20	> 1	> 1
roztwory galwanizacyjne		20	< 0,1	< 0,1
siarczan amonu		20	0,1 - 1	< 0,1
siarczan baru		20	< 0,1	< 0,1
siarczan cynku		20	< 0,1	< 0,1
siarczan glinu		20	< 0,1	< 0,1
siarczan magnezu		20	< 0,1	< 0,1
siarczan miedzi		20	< 0,1	< 0,1
siarczan niklu		20	< 0,1	< 0,1

MEDIUM		Temp. C°	STAL 1.4301 304	STAL 1.4404 316L
siarczan sodu		20	< 0,1	< 0,1
siarczan srebra		20	< 0,1	< 0,1
siarczan wapnia		20	< 0,1	< 0,1
siarczan żelaza		20	< 0,1	< 0,1
siarczek amonu		20	< 0,1	< 0,1
siarczek baru		20	x	x
siarczek sodu		20	0,1 - 1	> 1
siarczyn sodu		20	0,1 - 1	< 0,1
siarka		20	0,1 - 1	< 0,1
soda kaustyczna	20%	20	< 0,1	< 0,1
soda kaustyczna	50%	20	< 0,1	< 0,1
soda kaustyczna	80%	20	> 1	< 0,1
soki owocowe i miazga		20	0,1 - 1	< 0,1
tanina (kwas garbnikowy)		20	< 0,1	< 0,1
terpentyna		20	< 0,1	< 0,1
tiosiarczan sodu		20	< 0,1	< 0,1
tlenek węgla		20	< 0,1	< 0,1
toluen		20	< 0,1	< 0,1
trietyloamina		20	< 0,1	< 0,1
trójchlorek fosforawy		20	< 0,1	< 0,1
trójchloroetylen		20	< 0,1	< 0,1
ulep z buraków cukrowych		20	< 0,1	< 0,1
ulep z trzciny cukrowej		20	x	x
węglan potasu		20	< 0,1	< 0,1
węglan sodu		20	< 0,1	< 0,1
węglan wapnia		20	< 0,1	< 0,1
whisky		20	< 0,1	< 0,1
wina		20	< 0,1	< 0,1
woda bromowa		20	> 1	> 1
woda chlorowana	nasycona	20	> 1	0,1 -1 P
woda chlorowana	1g/l	20	0,1 -1 P	0,1 -1 P
woda chlorowana	1 mg/l	20	< 0,1	< 0,1
woda destylowana		20	< 0,1	< 0,1
woda ("kwas kopalniany")		20	< 0,1	< 0,1
woda morska (naturalna)		20	0,1 -1 P	< 0,1 P
woda (świeża)		20	< 0,1	< 0,1
woda (słona)		20	< 0,1	< 0,1
wodorotlenek amonu		20	< 0,1	< 0,1
wodorotlenek baru	10%	20	x	x
wodorotlenek potasu		20	< 0,1	< 0,1
wodorotlenek sodu		20	0,1 - 1	< 0,1
wodorotlenek wapnia		20	0,1 - 1	< 0,1
wybielacz	12,5% Cl	20	x	x
zasada sodowa	20%	50	< 0,1	< 0,1
zasada sodowa	20%	100	< 0,1	< 0,1
zasada sodowa	40%	100	0,1 -1	< 0,1
żelazocyjaneksodu		20	< 0,1	< 0,1

OZNACZENIA TABELI

Współczynnik korozji (mm/rok)	Odporność
<0,1	całkowita
0,1 – 1	częściowa
> 1	nieodporna
x	brak danych

Czynnik korozji	
S	ryzyko korozji naprężeniowej
P	ryzyko korozji wżerowej

WPUSTY

WPUSTY

INFORMACJE OGÓLNE

Wszystkie wpusty i rewizje standardowo wykonywane są ze stali nierdzewnej V2A (AISI304) lub V4A (AISI316). Typ wpustu uzależniony jest od klasy obciążenia, ilości odprowadzanej wody oraz od parametrów konstrukcyjnych (np. grubości stropu).

Wpusty wykonywane są z blachy o grubości dostosowanej do danego rodzaju wpustu.
Wszystkie elementy spawane są w osłonie argonu, a następnie wytrawiane, co zapewnia wysoką jakość spoin.

ZALETY WPUSTÓW

- możliwość wyboru rusztu w zależności od zastosowania i klasy obciążenia,
- łatwy montaż,
- dzięki odpowiedniej konstrukcji syfonu, każdy wpust stanowi również rewizję do kanalizacji,
- prosta konstrukcja,
- łatwy do utrzymania w czystości.

JAK CZYTAĆ OZNACZENIA KATALOGOWE

W	Wm	D	Dm	XXX	YYY	V	H	B	D	K	P	S
						1	2					

W	wpust profesjonalny z górą kwadratową	**XXX**	wymiar góry wpustu	**H**	poziomy
Wm	wpust mini z górą kwadratową			**1**	jedno-częściowy
D	wpust profesjonalny z górą okrągłą			**V**	pionowy
Dm	wpust mini z górą okrągłą	**YYY**	średnica odpływu	**2**	dwuczę-ściowy

B	ruszt blaszany perforowany
D	ruszt drabinkowy
K	ruszt kratowy antyślizgowy
P	ruszt płytowy
S	ruszt płytowy z uszczelką obwodową (tzw. pokrywa szczelna)

PRZYKŁAD 1
W300/160V2-K to wpust: profesjonalny, z górą kwadratową 300 [mm], o średnicy odpływu 160 [mm], pionowy, dwuczęściowy, z rusztem kratowym.

PRZYKŁAD 2
D255/110V1-S to wpust: profesjonalny, z górą okrągłą 255 [mm], o średnicy odpływu 110 [mm], pionowy, jednoczęściowy, z pokrywą szczelną (rusztem płytowym z uszczelką obwodową)

ZNAJDŹ WPUST, JAKIEGO POTRZEBUJESZ

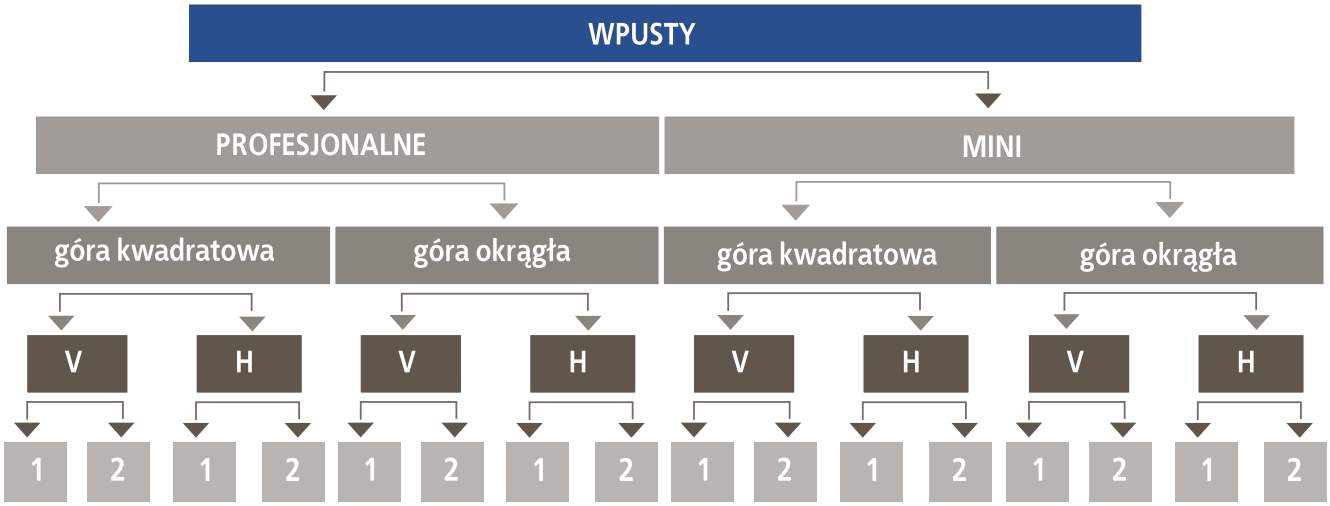

H	odpływ poziomy	V	odpływ pionowy
1	wpust jednoczęściowy	2	wpust dwuczęściowy

DOBÓR WPUSTÓW

Wpusty dobieramy ze względu na 2 podstawowe parametry:
1. Ilość odprowadzanych ścieków (wybór odpowiedniej średnicy odpływu i rozmiaru części górnej).
2. Wielkość, rodzaj i intensywność obciążenia (elementem nośnym jest ruszt, który w zależności od rodzaju i wysokości, przeniesie zadane obciążenie).

WPUSTY

PRZYKŁAD WPUSTU JEDNOCZĘŚCIOWEGO

PRZYKŁAD WPUSTU DWUCZĘŚCIOWEGO

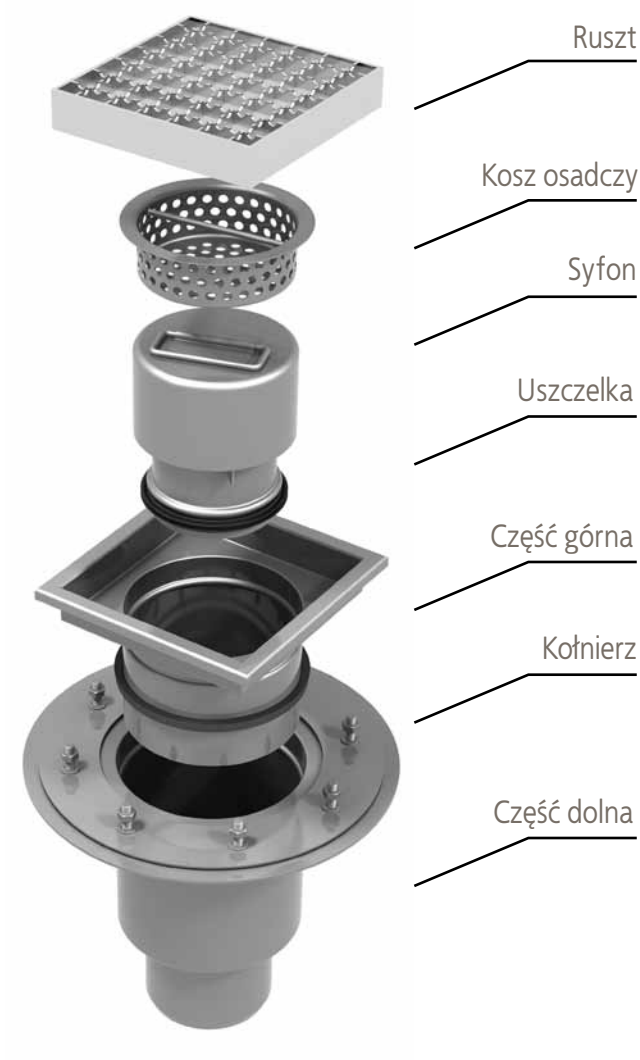

OPIS POSZCZEGÓLNYCH ELEMENTÓW WPUSTÓW

Korpusy - okrągły kształt ogranicza osadzanie się zanieczyszczeń oraz zapewnia łatwe ich usuwanie. Miejsca spawu są odpowiednio szlifowane, eliminując ostre krawędzie.
Wyklucza to możliwość skaleczenia podczas montażu lub czyszczenia.

Ruszty - dostępne w różnych kształtach, wymiarach oraz rodzajach wykończenia. Ruszty dobieramy w zależności od klasy obciążenia i miejsca montażu wpustu. Oferujemy następujące rodzaje rusztów: kratowy-antyślizgowy, drabinkowy, płytowy i blaszany - perforowany.

Kosze osadcze - zaleca się ich stosowanie w przypadku dużych ilości zanieczyszczeń stałych w odprowadzanych ściekach.

Sitka - wykorzystywane w przypadku niewielkich ilości zanieczyszczeń stałych.

Syfony - charakteryzują się wysoką funkcjonalnością i prostą obsługą. Zapewniają łatwy dostęp do rury kanalizacyjnej, szybkie czyszczenie i możliwość sprawdzenia szczelności instalacji.

KLASY DOPUSZCZALNYCH OBCIĄŻEŃ RUSZTÓW DLA WPUSTÓW

Ruszty do wpustów typ W200, wymiar 163x163 mm

Wysokość rusztu (mm)	Ruszt blaszany - B	Ruszt kratowy - K	Ruszt drabinkowy - D	Ruszt płytowy - P
20	H	K	M	M
30	L	L	M	M
40	L	M	M	M

H - 1,5 kN **K** - 3 kN **L** - 15 kN **M** - 125 kN

Ruszty do wpustów typ W250, wymiar 213x213 mm

Wysokość rusztu (mm)	Ruszt blaszany - B	Ruszt kratowy - K	Ruszt drabinkowy - D	Ruszt płytowy - P
20	–	–	–	–
30	L	L	M	M
40	L	M	M	M

H - 1,5 kN **K** - 3 kN **L** - 15 kN **M** - 125 kN

Ruszty do wpustów typ W300, wymiar 265x265 mm

Wysokość rusztu (mm)	Ruszt blaszany - B	Ruszt kratowy - K	Ruszt drabinkowy - D	Ruszt płytowy - P
20	–	–	–	–
30	L	L	M	M
40	L	M	M	M

H - 1,5 kN **K** - 3 kN **L** - 15 kN **M** - 125 kN

Ruszty do wpustów typ W400, wymiar 365x365 mm

Wysokość rusztu (mm)	Ruszt blaszany - B	Ruszt kratowy - K	Ruszt drabinkowy - D	Ruszt płytowy - P
20	–	–	–	–
30	K	L	M	M
40	K	L	M	M

H - 1,5 kN **K** - 3 kN **L** - 15 kN **M** - 125 kN

Należy zwrócić uwagę, że podane klasy obciążeń są zakładane dla idealnych warunków obciążenia (statycznych). W rzeczywistości obciążenia elementów (rusztów) są bardziej złożone (dynamiczne).

Warto więc zwrócić uwagę na kilka ważnych szczegółów przy ich doborze i zadać sobie parę pytań:

1. Czy ruszt będzie obciążany paletą (o określonej wadze) lub wózkiem widłowym?
2. Jeżeli będzie obciążany wózkiem to jakiego rodzaju i wielkości będą koła tego wózka oraz jaka będzie intensywność tego przejazdu (kilka, kilkanaście, kilkaset razy dziennie)?

Dopiero takie informacje, wraz z zestawieniem masy wózka/palety może dać nam pełny obraz przy doborze odpowiedniej klasy obciążenia.

Warto więc pamiętać, że przy dużych intensywnościach (powtórzeniach) nawet mniejszego obciążenia niż nominalne, lepiej założyć wyższą klasę obciążenia.

WPUSTY

WYTRZYMAŁOŚĆ NA OBCIĄŻENIE WPUSTÓW MONTOWANYCH W BUDYNKACH WG NORMY PN-EN 1253-1

Poniżej przedstawiono wskazania dotyczące wyboru klas obciążeń, w zależności od miejsca zainstalowania wpustu.

KLASA H 1,5
Wybierana przy dachach płaskich (niepełniących innych funkcji, takich jak taras), pokrytych papą ze żwirem i z wypełnieniem żwirowym.

KLASA K 3
Obejmuje powierzchnie, na których odbywa się wyłącznie ruch pieszy (np. toalety, wewnętrzne baseny, patia, balkony, piwnice).

KLASA L 15
Stosowana przy montażu wpustów w pomieszczeniach używanych do celów komercyjnych, o niskim natężeniu ruchu kołowego, z wyłączeniem ruchu wózków widłowych.

KLASA M 125
Wymagana w pomieszczeniach, w których odbywa się ruch kołowy (np. warsztaty, hale przemysłowe, magazyny, garaże).

ZABUDOWA WPUSTÓW JEDNOCZĘŚCIOWYCH

1. Przyłącze kanalizacyjne należy doprowadzić na odpowiednią wysokość.
2. Umieścić wpust w kielichu rury odpływowej tak aby góra wpustu znajdowała się 1-2 mm poniżej górnej warstwy posadzki.
3. Uzupełnić przestrzeń betonem.
4. Przy betonowaniu nie można dopuścić do zawężenia światła góry wpustu, należy również pamiętać o dokładnym wypełnieniu masą betonową miejsc trudno dostępnych.

ZABUDOWA WPUSTÓW DWUCZĘŚCIOWYCH

1. Montaż rozpoczynamy od osadzenia części dolnej wpustu w warstwach konstrukcyjnych stropu. Część dolna powinna być osadzona w zagłębieniu 15-20 [mm] tak, aby zapewnić odpowiedni spływ skroplin z izolacji poziomej do wpustu.
2. Wykonujemy izolację przeciwwilgociową stropu i mocujemy ją pierścieniem dociskowym części dolnej.
3. Następny etap to ustawienie i wypoziomowanie części górnej wpustu na zadanej rzędnej. Brzeg góry wpustu powinien znajdować się 1-2 [mm] poniżej powierzchni posadzki.
4. Po ustabilizowaniu części górnej można przystąpić do wykonania pozostałych warstw posadzki.
5. Uzupełnić przestrzeń betonem
6. Przy betonowaniu nie można dopuścić do zawężenia światła góry wpustu, należy również pamiętać o dokładnym wypełnieniu masą betonową miejsc trudno dostępnych.

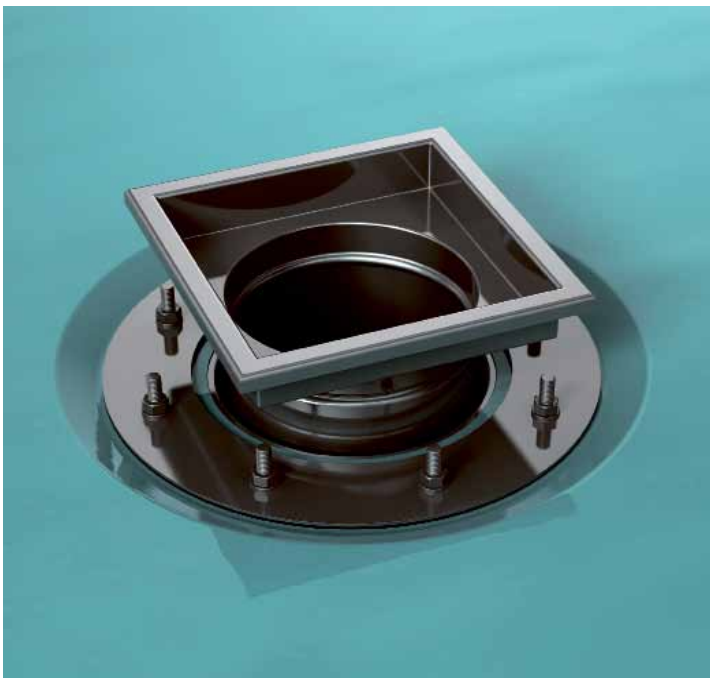

WPUSTY profesjonalne pionowe z górą kwadratową jednoczęściowe

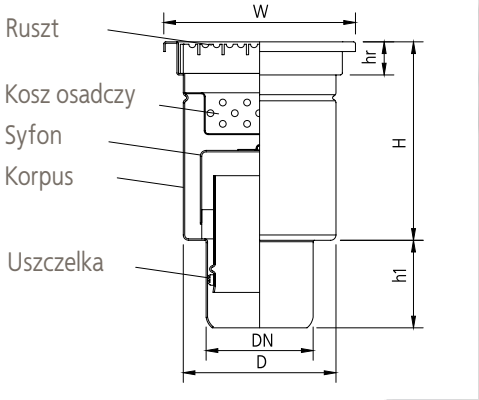

* Numer lub symbol wpustu kompletnego należy uzupełnić o odpowiednie oznaczenia rusztu (symbole i numery katalogowe mogą być stosowane zamiennie):

Symbol wpustu		W200/75V1	W200/110V1	W250/110V1	W300/160V1	W400/200V1
Numer katalogowy wpustu kompletnego mat.304		00.005075 - *	00.005110 - *	00.001110 - *	00.001160 - *	00.001200 - *
Wymiary [mm]	DN	75	110	110	160	200
	H	194	194	234	244	354
	h1	90	90	90	90	90
	D	157	157	193	255	348
	W	200x200	200x200	250x250	300x300	400x400
	hr	30	30	30	30	30

Klasy dopuszczalnych obciążeń rusztów dla wpustów znajdą Państwo na stronie 17.

OZNACZENIA RUSZTÓW

kratowy antyślizgowy
symbol rusztu – K

drabinkowy
symbol rusztu – D

blaszany perforowany
symbol rusztu – B

płytowy
symbol rusztu – P

WPUSTY profesjonalne pionowe z górą kwadratową dwuczęściowe

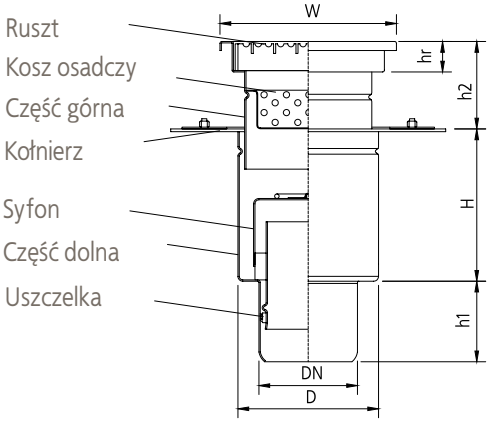

* Numer lub symbol wpustu kompletnego należy uzupełnić o odpowiednie oznaczenia rusztu (symbole i numery katalogowe mogą być stosowane zamiennie):

Symbol wpustu		W200/75V2	W200/110V2	W250/110V2	W300/160V2	W400/200V2
Numer katalogowy wpustu kompletnego mat.304		**00.006075 - ***	**00.006110 - ***	**00.002110 - ***	**00.002160 - ***	**00.002200 - ***
Wymiary [mm]	DN	75	110	110	160	200
	H	160	160	200	210	320
	h1	90	90	90	90	90
	h2	50-120	50-120	50-160	50-160	50-160
	D	157	157	193	255	348
	W	200x200	200x200	250x250	300x300	400x400
	hr	30	30	30	30	30

Klasy dopuszczalnych obciążeń rusztów dla wpustów znajdą Państwo na stronie 17.

OZNACZENIA RUSZTÓW

kratowy antyślizgowy
symbol rusztu – K

drabinkowy
symbol rusztu – D

blaszany perforowany
symbol rusztu – B

płytowy
symbol rusztu – P

WPUSTY profesjonalne poziome z górą kwadratową jednoczęściowe

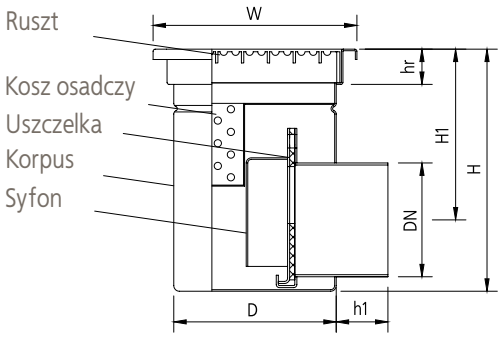

* Numer lub symbol wpustu kompletnego należy uzupełnić o odpowiednie oznaczenia rusztu (symbole i numery katalogowe mogą być stosowane zamiennie):

Symbol wpustu		W200/75H1	W200/110H1	W250/110H1	W300/160H1	W400/200H1
Numer katalogowy wpustu kompletnego mat.304		00.007075 - *	00.007110 - *	00.003110 - *	00.003160 - *	00.003200 - *
Wymiary [mm]	DN	75	110	110	160	200
	H	224	224	244	294	354
	H1	170	150	170	194	232
	h1	60	60	60	90	90
	D	157	157	193	255	348
	W	200x200	200x200	250x250	300x300	400x400
	hr	30	30	30	30	30

Klasy dopuszczalnych obciążeń rusztów dla wpustów znajdą Państwo na stronie 17.

OZNACZENIA RUSZTÓW

kratowy antyślizgowy
symbol rusztu – K

drabinkowy
symbol rusztu – D

blaszany perforowany
symbol rusztu – B

płytowy
symbol rusztu – P

WPUSTY profesjonalne poziome z górą kwadratową dwuczęściowe

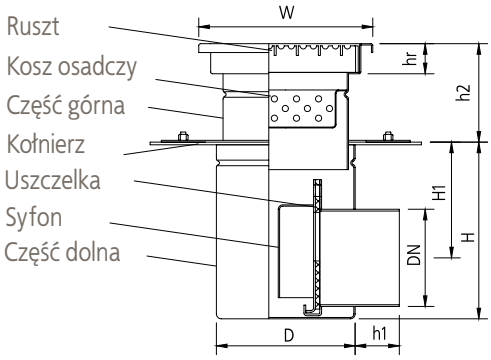

* Numer lub symbol wpustu kompletnego należy uzupełnić o odpowiednie oznaczenia rusztu (symbole i numery katalogowe mogą być stosowane zamiennie):

Symbol wpustu		W200/75H2	W200/110H2	W250/110H2	W300/160H2	W400/200H2
Numer katalogowy wpustu kompletnego mat.304		**00.008075 - ***	**00.008110 - ***	**00.004110 - ***	**00.004160 - ***	**00.004200 - ***
Wymiary [mm]	DN	75	110	110	160	200
	H	190	190	210	260	320
	H1	135	120	140	160	200
	h1	60	60	60	90	90
	h2	50-120	80-120	50-160	50-160	50-160
	D	157	157	193	255	348
	W	200x200	200x200	250x250	300x300	400x400
	hr	30	30	30	30	30

Klasy dopuszczalnych obciążeń rusztów dla wpustów znajdą Państwo na stronie 17.

OZNACZENIA RUSZTÓW

kratowy antyślizgowy
symbol rusztu – K

drabinkowy
symbol rusztu – D

blaszany perforowany
symbol rusztu – B

płytowy
symbol rusztu – P

WPUSTY antyzapachowe pionowe z górą kwadratową jednoczęściowe

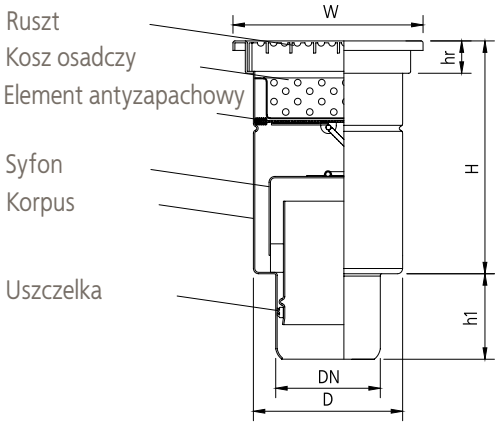

WPUSTY antyzapachowe pionowe z górą kwadratową dwuczęściowe

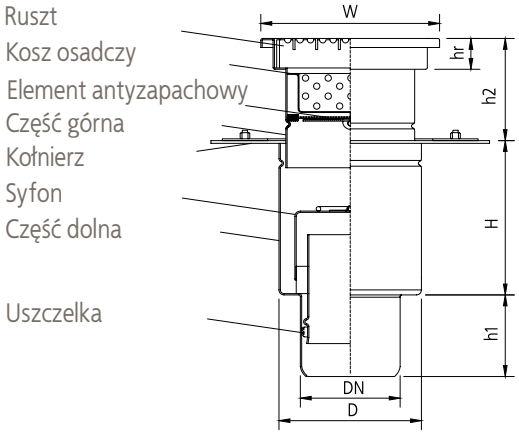

Symbol wpustu		Wa200/110V1	Wa200/110V2
Numer katalogowy wpustu kompletnego mat.304		00.021110 – *	00.022110 – *
Wymiary [mm]	DN	110	110
	H	245	160
	h1	90	90
	h2	-	50-120
	D	157	157
	W	200x200	200x200
	hr	30	30

* Numer lub symbol wpustu kompletnego należy uzupełnić o odpowiednie oznaczenia rusztu (symbole i numery katalogowe mogą być stosowane zamiennie):

Klasy dopuszczalnych obciążeń rusztów dla wpustów znajdą Państwo na stronie 17.

OZNACZENIA RUSZTÓW

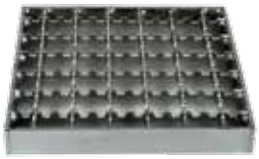

kratowy antyślizgowy
symbol rusztu – K

drabinkowy
symbol rusztu – D

blaszany perforowany
symbol rusztu – B

płytowy
symbol rusztu – P

WPUSTY antyzapachowe poziome z górą kwadratową jednoczęściowe

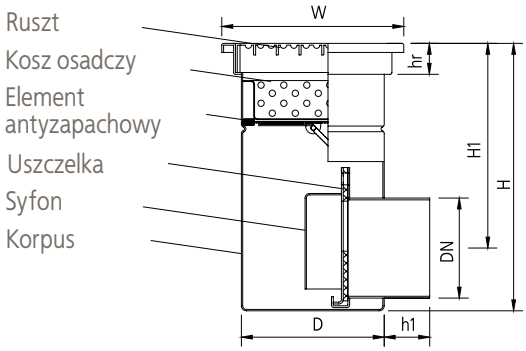

WPUSTY antyzapachowe poziome z górą kwadratową dwuczęściowe

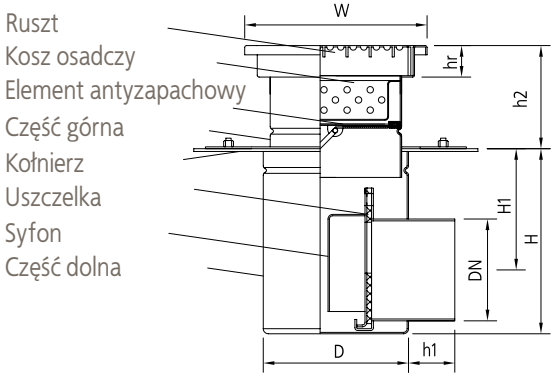

Symbol wpustu		Wa200/110H1	Wa200/110H2
Numer katalogowy wpustu kompletnego mat.304		00.023110 - *	00.024110 - *
Wymiary [mm]	DN	110	110
	H	274	190
	H1	205	120
	h1	60	90
	h2	-	80-120
	D	157	157
	W	200x200	200x200
	hr	30	30

* Numer lub symbol wpustu kompletnego należy uzupełnić o odpowiednie oznaczenia rusztu (symbole i numery katalogowe mogą być stosowane zamiennie):

Klasy dopuszczalnych obciążeń rusztów dla wpustów znajdą Państwo na stronie 17.

OZNACZENIA RUSZTÓW

kratowy antyślizgowy
symbol rusztu – K

drabinkowy
symbol rusztu – D

blaszany perforowany
symbol rusztu – B

płytowy
symbol rusztu – P

WPUSTY profesjonalne pionowe
z górą okrągłą jednoczęściowe

Z ODPŁYWEM DN 110

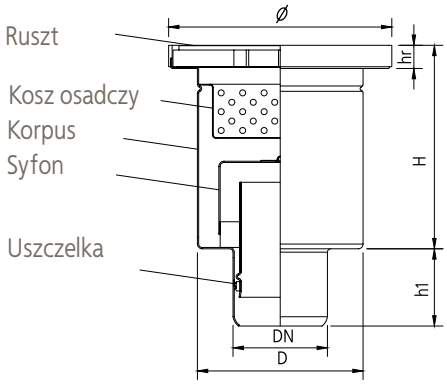

WPUSTY profesjonalne pionowe
z górą okrągłą dwuczęściowe

Z ODPŁYWEM DN 110

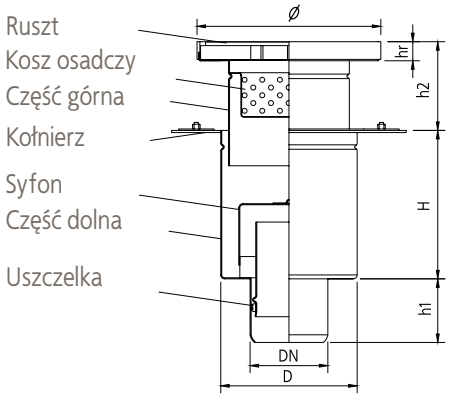

Ruszt wpustu z rusztem szczelnym wyjmowany jest za pomocą przyssawki. To element dodatkowy - nie jest dostępny w komplecie z wpustem.

W przypadku wpustów z pokrywą szczelną stosowany jest ruszt płytowyo grubości 8 mm z uszczelką obwodową.

* Numer lub symbol wpustu kompletnego należy uzupełnić o odpowiednie oznaczenia rusztu (symbole i numery katalogowe mogą być stosowane zamiennie):

Symbol wpustu		D200/110V1	D255/110V1	D200/110V2	D255/110V2
Numer katalogowy wpustu kompletnego mat.304		00.015110 - *	00.009110 - *	00.016110 - *	00.010110 - S
Wymiary [mm]	DN	110	110	110	110
	H	187	227	160	200
	h1	90	90	90	90
	h2	-	-	45-110	45-160
	D	157	193	157	193
	ø	200	255	200	255
	hr	25	25	25	25

Klasy dopuszczalnych obciążeń rusztów dla wpustów znajdą Państwo na stronie 17.

OZNACZENIA RUSZTÓW

płytowy
symbol rusztu – P

kratowy antyślizgowy
symbol rusztu – K

drabinkowy
symbol rusztu – D

szczelny
symbol rusztu – S

WPUSTY profesjonalne poziome z górą okrągłą jednoczęściowe

Z ODPŁYWEM DN 110

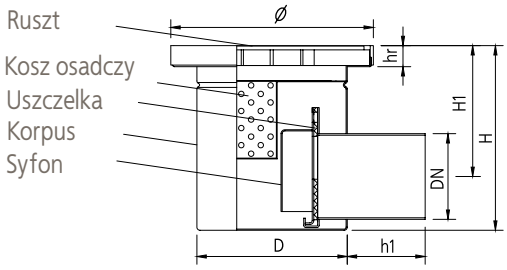

WPUSTY profesjonalne poziome z górą okrągłą dwuczęściowe

Z ODPŁYWEM DN 110

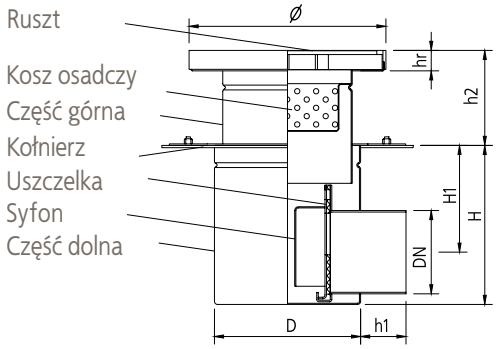

Ruszt wpustu z rusztem szczelnym wyjmowany jest za pomocą przyssawki. To element dodatkowy - nie jest dostępny w komplecie z wpustem.

W przypadku wpustów z pokrywą szczelną stosowany jest ruszt płytowy o grubości 8 mm z uszczelką obwodową.

* Numer lub symbol wpustu kompletnego należy uzupełnić o odpowiednie oznaczenia rusztu (symbole i numery katalogowe mogą być stosowane zamiennie):

Symbol wpustu		D200/110H1	D255/110H1	D200/110H2	D255/110H2
Numer katalogowy wpustu kompletnego mat.304		00.017110 - *	00.011110 - *	00.018110 - *	00.012110 - *
Wymiary [mm]	DN	110	110	110	110
	H	217	237	190	210
	H1	145	165	120	140
	h1	60	60	60	60
	h2	–	–	45-120	45-120
	D	157	193	157	193
	ø	200	255	200	255
	Hr	25	25	25	25

Klasy dopuszczalnych obciążeń rusztów dla wpustów znajdą Państwo na stronie 17.

OZNACZENIA RUSZTÓW

płytowy
symbol rusztu – P

kratowy antyślizgowy
symbol rusztu – K

drabinkowy
symbol rusztu – D

szczelny
symbol rusztu – S

WPUSTY mini pionowe z górą kwadratową jednoczęściowe

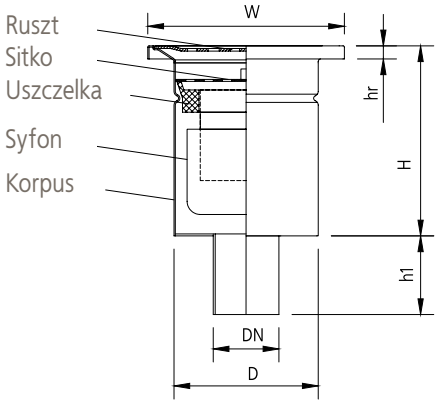

Z ODPŁYWEM DN 50

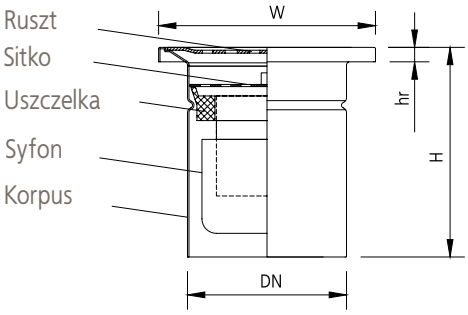

Z ODPŁYWEM DN 110

Symbol wpustu		Wmk150/50V1	Wmk150/75V1	Wmk150/110V1
Numer katalogowy wpustu kompletnego mat.304		00.056050 - *	00.056075 - *	00.056110 - *
Wymiary [mm]	DN	50	75	110
	H	150	150	150
	h1	60	60	-
	D	110	110	110
	W	150x150	150x150	150x150
	Hr	2	2	2

Symbole i numery katalogowe mogą być stosowane zamiennie.

Klasy dopuszczalnych obciążeń rusztów dla wpustów znajdą Państwo na stronie 17.

DLA WPUSTÓW WMK150 DOSTĘPNY JEST RUSZT BLASZANY PERFOROWANY

blaszany perforowany
symbol rusztu – B

WPUSTY mini pionowe z górą kwadratową dwuczęściowe

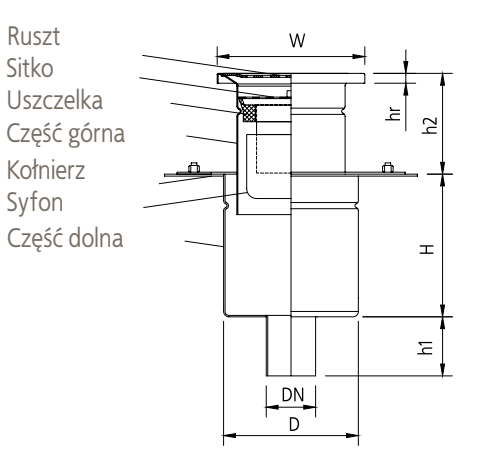

Z ODPŁYWEM DN 50

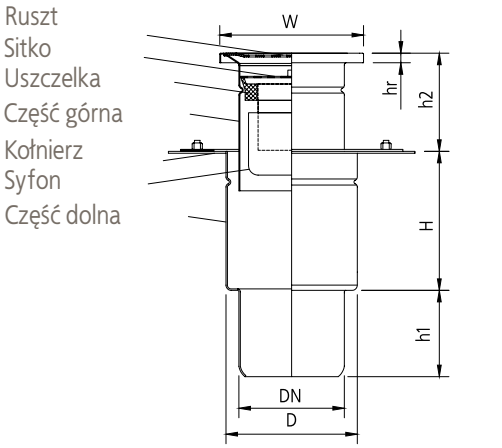

Z ODPŁYWEM DN 110

Symbol wpustu		Wmk150/50V2	Wmk150/75V2	Wmk150/110V2
Numer katalogowy wpustu kompletnego mat.304		00.057050 - *	00.057075 - *	00.057110 - *
Wymiary [mm]	DN	50	75	110
	H	140	140	140
	h1	60	60	90
	h2	50-130	50-130	50-130
	D	137	137	137
	W	150x150	150x150	150x150
	Hr	2	2	2

Symbole i numery katalogowe mogą być stosowane zamiennie.

Klasy dopuszczalnych obciążeń rusztów dla wpustów znajdą Państwo na stronie 17.

DLA WPUSTÓW WMK150 DOSTĘPNY JEST RUSZT BLASZANY PERFOROWANY

blaszany perforowany
symbol rusztu – B

WPUSTY mini pionowe z górą kwadratową jednoczęściowe

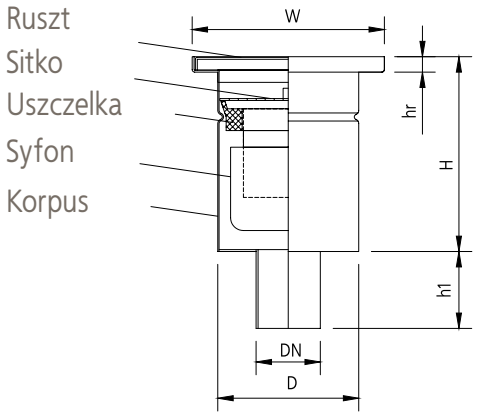

Z ODPŁYWEM DN 50

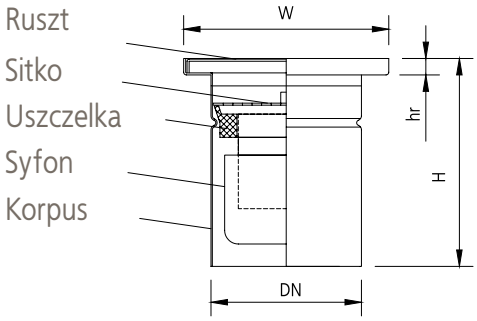

Z ODPŁYWEM DN 110

Symbol wpustu		Wm150/50V1	Wm150/75V1	Wm150/110V1
Numer katalogowy wpustu kompletnego mat.304		00.032050 - *	00.032075 - *	00.0032110 - *
Wymiary [mm]	DN	50	75	110
	H	150	150	150
	h1	60	60	-
	D	110	110	110
	W	150x150	150x150	150x150
	Hr	10	10	10

Symbole i numery katalogowe mogą być stosowane zamiennie.

Klasy dopuszczalnych obciążeń rusztów dla wpustów znajdą Państwo na stronie 17.

DLA WPUSTÓW WM150 DOSTĘPNY JEST RUSZT DRABINKOWY

drabinkowy
symbol rusztu – D

WPUSTY mini pionowe z górą kwadratową dwuczęściowe

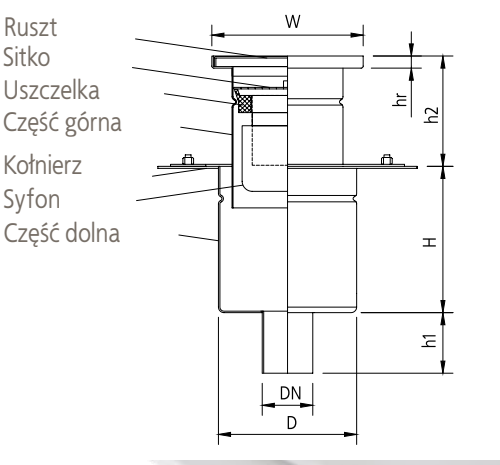

Z ODPŁYWEM DN 50

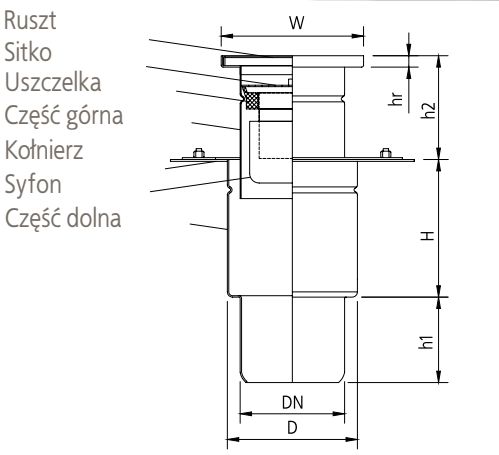

Z ODPŁYWEM DN 110

Symbol wpustu		Wm150/50V2	Wm150/75V2	Wm150/110V2
Numer katalogowy wpustu kompletnego mat.304		00.033050 - *	00.033075 - *	00.057110 - *
Wymiary [mm]	DN	50	75	110
	H	140	140	140
	h1	60	60	90
	h2	50-130	50-130	50-130
	D	137	137	137
	W	150x150	150x150	150x150
	Hr	10	10	10

Symbole i numery katalogowe mogą być stosowane zamiennie.

Klasy dopuszczalnych obciążeń rusztów dla wpustów znajdą Państwo na stronie 17.

DLA WPUSTÓW WM150 DOSTĘPNY JEST RUSZT DRABINKOWY

drabinkowy
symbol rusztu – D

WPUSTY mini pionowe z górą kwadratową jednoczęściowe

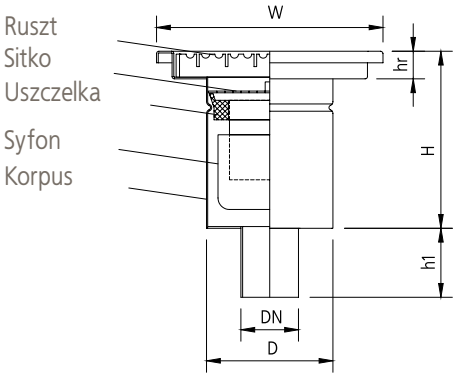

Z ODPŁYWEM DN 50

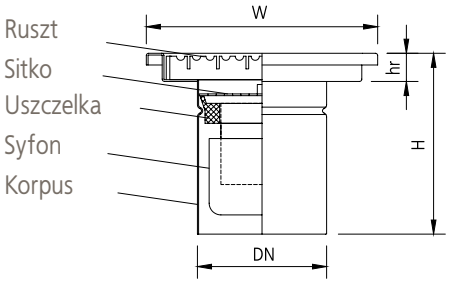

Z ODPŁYWEM DN 110

Symbol wpustu		Wm200/50V1	Wm200/75V1	Wm200/110V1
Numer katalogowy wpustu kompletnego mat.304		00.030050 - *	00.030075 - *	00.030110 - *
Wymiary [mm]	DN	50	75	110
	H	154	154	154
	h1	60	60	-
	D	110	110	110
	W	200x200	200x200	200x200
	Hr	20	20	20

* Numer lub symbol wpustu kompletnego należy uzupełnić o odpowiednie oznaczenia rusztu (symbole i numery katalogowe mogą być stosowane zamiennie):

Klasy dopuszczalnych obciążeń rusztów dla wpustów znajdą Państwo na stronie 17.

OZNACZENIA RUSZTÓW

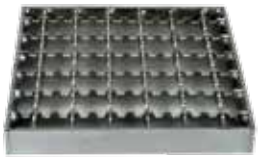

kratowy antyślizgowy
symbol rusztu – K

drabinkowy
symbol rusztu – D

blaszany perforowany
symbol rusztu – B

płytowy
symbol rusztu – P

WPUSTY mini pionowe z górą kwadratową dwuczęściowe

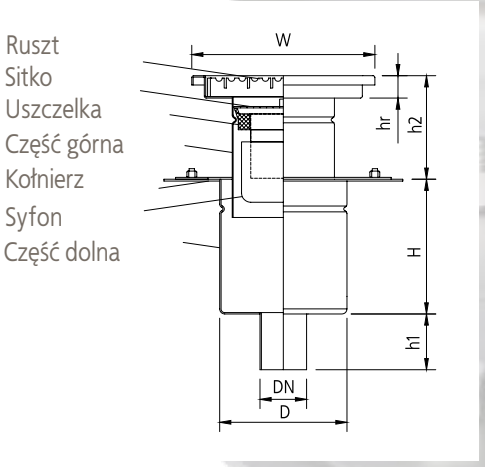

Z ODPŁYWEM DN 50

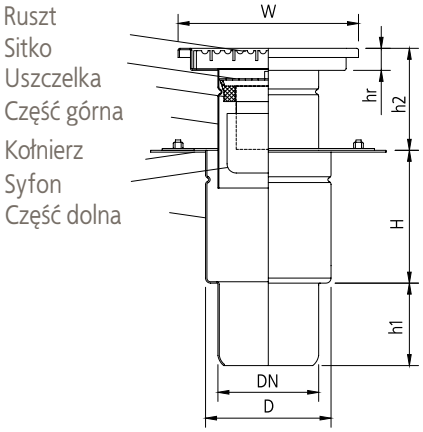

Z ODPŁYWEM DN 110

Symbol wpustu		Wm200/50V2	Wm200/75V2	Wm200/110V2
Numer katalogowy wpustu kompletnego mat.304		00.031050 - *	00.031075 - *	00.031110 - *
Wymiary [mm]	DN	50	75	110
	H	140	140	140
	h1	60	60	90
	h2	50-130	50-130	50-130
	D	137	137	137
	W	200x200	200x200	200x200
	Hr	20	20	20

* Numer lub symbol wpustu kompletnego należy uzupełnić o odpowiednie oznaczenia rusztu (symbole i numery katalogowe mogą być stosowane zamiennie):

Klasy dopuszczalnych obciążeń rusztów dla wpustów znajdą Państwo na stronie 17.

OZNACZENIA RUSZTÓW

kratowy antyślizgowy
symbol rusztu – K

drabinkowy
symbol rusztu – D

blaszany perforowany
symbol rusztu – B

płytowy
symbol rusztu – P

WPUSTY mini poziome z górą kwadratową jednoczęściowe

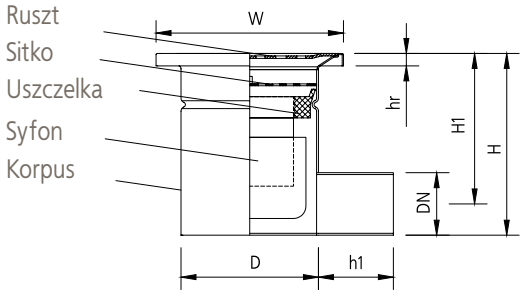

Z ODPŁYWEM DN 50

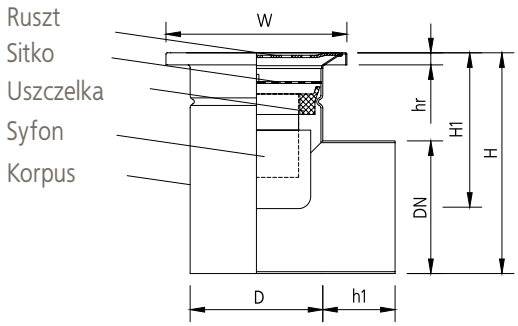

Z ODPŁYWEM DN 110

Symbol wpustu		Wmk150/50H1	Wmk150/75H1	Wmk150/110H1
Numer katalogowy wpustu kompletnego mat.304		00.058050 - *	00.058075 - *	00.058110 - *
Wymiary [mm]	DN	50	75	110
	H	150	150	185
	H1	120	105	130
	h1	60	60	60
	D	110	110	110
	W	150x150	150x150	150x150
	Hr	2	2	2

Symbole i numery katalogowe mogą być stosowane zamiennie.

Klasy dopuszczalnych obciążeń rusztów dla wpustów znajdą Państwo na stronie 17.

DLA WPUSTÓW WMK150 DOSTĘPNY JEST RUSZT BLASZANY PERFOROWANY

blaszany perforowany
symbol rusztu – B

WPUSTY mini poziome z górą kwadratową dwuczęściowe

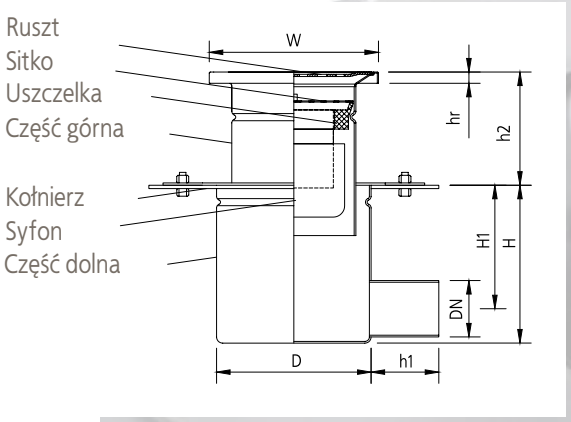

Z ODPŁYWEM DN 50

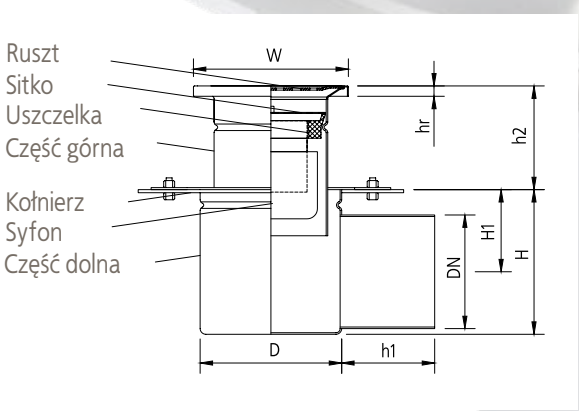

Z ODPŁYWEM DN 110

Symbol wpustu		Wmk150/50H2	Wmk150/75H2	Wmk150/110H2
Numer katalogowy wpustu kompletnego mat.304		00.059050 - *	00.059075 - *	00.059110 - *
Wymiary [mm]	DN	50	75	110
	H	140	140	140
	H1	103	90	80
	h1	60	60	60
	h2	50-130	50-130	50-130
	D	137	137	137
	W	150x150	150x150	150x150
	Hr	2	2	2

Symbole i numery katalogowe mogą być stosowane zamiennie.

Klasy dopuszczalnych obciążeń rusztów dla wpustów znajdą Państwo na stronie 17.

DLA WPUSTÓW WMK150 DOSTĘPNY JEST RUSZT BLASZANY PERFOROWANY

blaszany perforowany
symbol rusztu – B

WPUSTY mini poziome z górą kwadratową jednoczęściowe

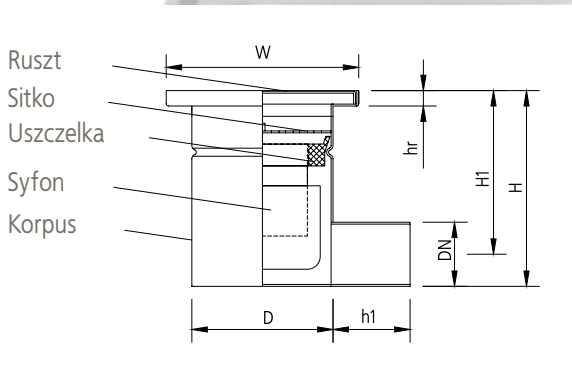

Z ODPŁYWEM DN 50

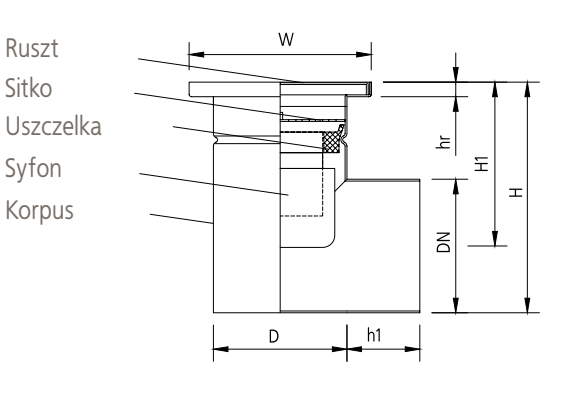

Z ODPŁYWEM DN 110

Symbol wpustu		Wm150/50H1	Wm150/75H1	Wm150/110H1
Numer katalogowy wpustu kompletnego mat.304		00.042050 - *	00.042075 - *	00.042110 - *
Wymiary [mm]	DN	50	75	110
	H	150	150	190
	H1	120	110	135
	h1	60	60	60
	D	110	110	110
	W	150x150	150x150	150x150
	Hr	10	10	10

Symbole i numery katalogowe mogą być stosowane zamiennie.

Klasy dopuszczalnych obciążeń rusztów dla wpustów znajdą Państwo na stronie 17.

DLA WPUSTÓW WM150 DOSTĘPNY JEST RUSZT DRABINKOWY

drabinkowy
symbol rusztu – D

WPUSTY mini poziome z górą kwadratową dwuczęściowe

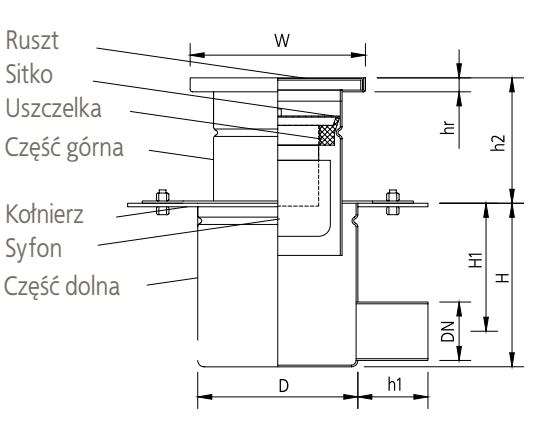

Z ODPŁYWEM DN 50

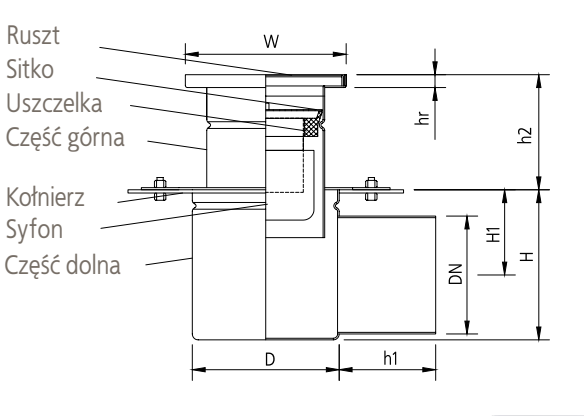

Z ODPŁYWEM DN 110

Symbol wpustu		Wm150/50H2	Wm150/75H2	Wm150/110H2
Numer katalogowy wpustu kompletnego mat.304		00.043050 - *	00.043075 - *	00.043110 - *
Wymiary [mm]	DN	50	75	110
	H	140	140	140
	H1	103	90	80
	h1	60	60	90
	h2	50-130	50-130	50-130
	D	137	137	137
	W	150x150	150x150	150x150
	Hr	10	10	10

Symbole i numery katalogowe mogą być stosowane zamiennie.

Klasy dopuszczalnych obciążeń rusztów dla wpustów znajdą Państwo na stronie 17.

DLA WPUSTÓW WM150 DOSTĘPNY JEST RUSZT DRABINKOWY

drabinkowy
symbol rusztu – D

WPUSTY mini poziome z górą kwadratową jednoczęściowe

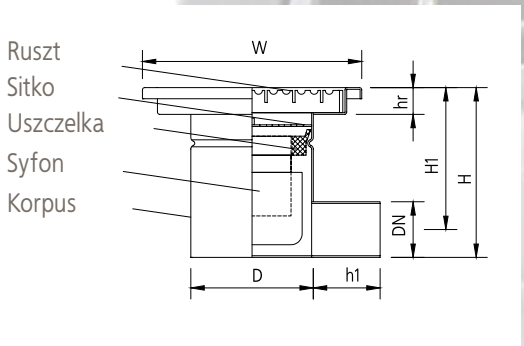

Z ODPŁYWEM DN 50

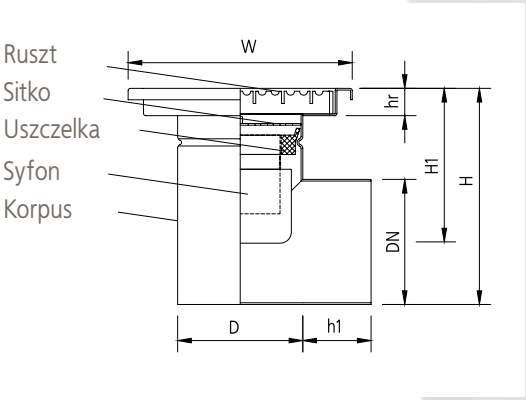

Z ODPŁYWEM DN 110

Symbol wpustu		Wm200/50H1	Wm200/75H1	Wm200/110H1
Numer katalogowy wpustu kompletnego mat.304		00.040050 - *	00.040075 - *	00.040110 - *
Wymiary [mm]	DN	50	75	110
	H	154	154	194
	H1	127	114	140
	h1	60	60	90
	D	110	110	110
	W	200x200	200x200	200x200
	Hr	20	20	20

* Numer lub symbol wpustu kompletnego należy uzupełnić o odpowiednie oznaczenia rusztu (symbole i numery katalogowe mogą być stosowane zamiennie):

Klasy dopuszczalnych obciążeń rusztów dla wpustów znajdą Państwo na stronie 17.

OZNACZENIA RUSZTÓW

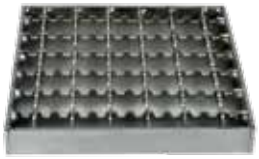

kratowy antyślizgowy
symbol rusztu – K

drabinkowy
symbol rusztu – D

blaszany perforowany
symbol rusztu – B

płytowy
symbol rusztu – P

WPUSTY mini poziome z górą kwadratową dwuczęściowe

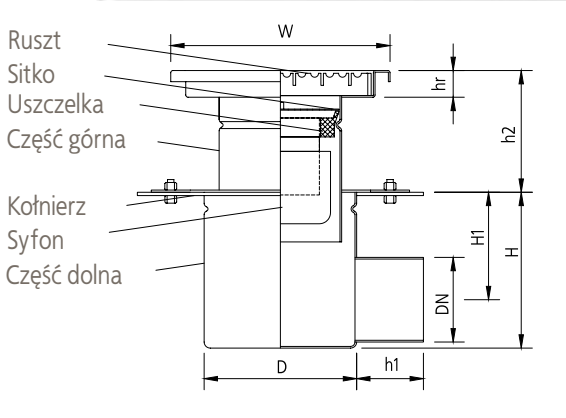

Z ODPŁYWEM DN 50

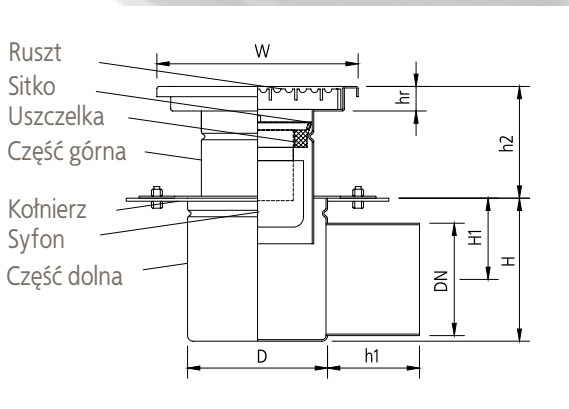

Z ODPŁYWEM DN 110

Symbol wpustu		Wm200/50H2	Wm200/75H2	Wm200/110H2
Numer katalogowy wpustu kompletnego mat.304		00.041050 - *	00.041075 - *	00.041110 - *
Wymiary [mm]	DN	50	75	110
	H	140	140	140
	H1	103	90	80
	h1	60	60	90
	h2	50-130	50-130	50-130
	D	137	137	137
	W	200x200	200x200	200x200
	Hr	20	20	20

* Numer lub symbol wpustu kompletnego należy uzupełnić o odpowiednie oznaczenia rusztu (symbole i numery katalogowe mogą być stosowane zamiennie):

Klasy dopuszczalnych obciążeń rusztów dla wpustów znajdą Państwo na stronie 17.

OZNACZENIA RUSZTÓW

kratowy antyślizgowy
symbol rusztu – K

drabinkowy
symbol rusztu – D

blaszany perforowany
symbol rusztu – B

płytowy
symbol rusztu – P

WPUSTY mini pionowe z górą okrągłą jednoczęściowe

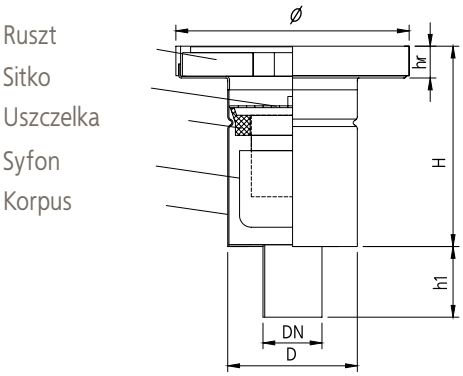

Z ODPŁYWEM DN 50

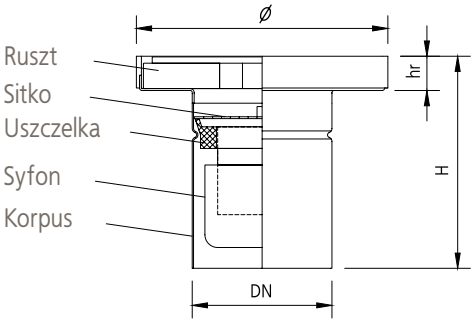

Z ODPŁYWEM DN 110

* Numer lub symbol wpustu kompletnego należy uzupełnić o odpowiednie oznaczenia rusztu (symbole i numery katalogowe mogą być stosowane zamiennie):

Symbol wpustu		Dm160/50V1	Dm200/50V1	Dm160/75V1	Dm200/75V1	Dm160/110V1	Dm200/110V1
Numer katalogowy wpustu kompletnego mat.304		00.036050 - *	00.034050 - *	00.036075 - *	00.034075 - *	00.036110 - *	00.034110 -*
Wymiary [mm]	DN	50	50	75	75	110	110
	H	165	165	165	165	165	165
	h1	60	60	60	60	-	-
	D	110	110	110	110	110	110
	ø	160	200	160	200	160	200
	hr	25	25	25	25	25	25

Klasy dopuszczalnych obciążeń rusztów dla wpustów znajdą Państwo na stronie 17.

Ruszt wpustu z rusztem szczelnym wyjmowany jest za pomocą przyssawki. To element dodatkowy - nie jest dostępny w komplecie z wpustem.

W przypadku wpustów z pokrywą szczelną stosowany jest ruszt płytowy o grubości 8 mm z uszczelką obwodową.

OZNACZENIA RUSZTÓW

płytowy
symbol rusztu – P

kratowy antyślizgowy
symbol rusztu – K

drabinkowy
symbol rusztu – D

szczelny
symbol rusztu – S

WPUST mini pionowy z górą okrągłą jednoczęściowy

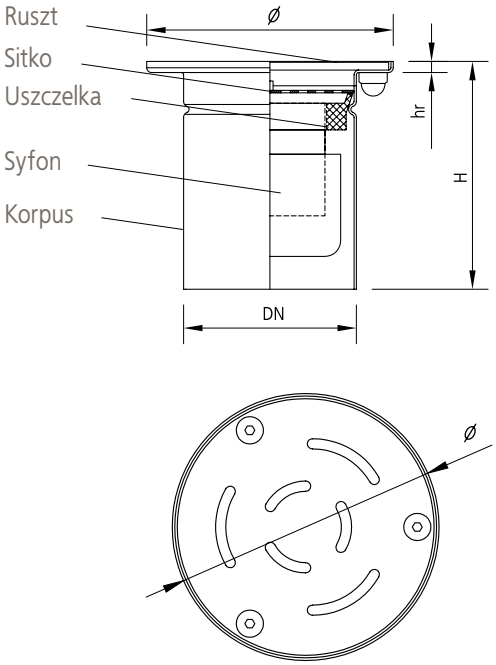

* Numer lub symbol wpustu kompletnego należy uzupełnić o odpowiednie oznaczenia rusztu (symbole i numery katalogowe mogą być stosowane zamiennie):

Symbol wpustu		Dms160/110 V1
Numer katalogowy wpustu kompletnego mat.304		**00.038110 - P**
Wymiary [mm]	DN	110
	H	145
	D	110
	ø	160
	hr	5

Klasy dopuszczalnych obciążeń rusztów dla wpustów znajdą Państwo na stronie 17.

OZNACZENIE RUSZTU

Dla wpustu Dms160/110V1 dostępny jest ruszt płytowy perforowany (P) o grubości 5mm

WPUSTY mini pionowe z górą okrągłą dwuczęściowe

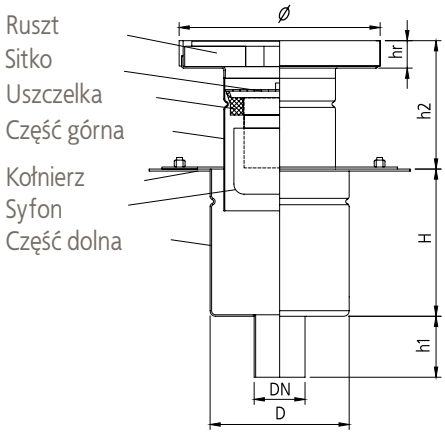

Z ODPŁYWEM DN 50

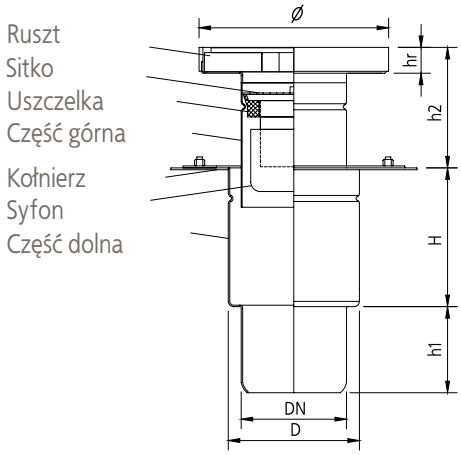

Z ODPŁYWEM DN 110

* Numer lub symbol wpustu kompletnego należy uzupełnić o odpowiednie oznaczenia rusztu (symbole i numery katalogowe mogą być stosowane zamiennie):

Symbol wpustu		Dm160/50V2	Dm200/50V2	Dm160/75V2	Dm200/75V2	Dm160/110V2	Dm200/110V2
Numer katalogowy wpustu kompletnego mat.304		00.037050 - *	00.035050 - *	00.037075 - *	00.035075 - *	00.037110 - *	00.035110 - *
Wymiary [mm]	DN	50	50	75	75	110	110
	H	140	140	140	140	140	140
	h1	60	60	60	60	90	90
	h2	50-130	50-130	50-130	50-130	50-130	50-130
	D	137	137	137	137	137	137
	ø	160	200	160	200	160	200
	hr	25	25	25	25	25	25

Klasy dopuszczalnych obciążeń rusztów dla wpustów znajdą Państwo na stronie 17.

Ruszt wpustu z rusztem szczelnym wyjmowany jest za pomocą przyssawki. To element dodatkowy - nie jest dostępny w komplecie z wpustem.

W przypadku wpustów z pokrywą szczelną stosowany jest ruszt płytowy o grubości 8 mm z uszczelką obwodową.

OZNACZENIA RUSZTÓW

płytowy
symbol rusztu – P

kratowy antyślizgowy
symbol rusztu – K

drabinkowy
symbol rusztu – D

szczelny
symbol rusztu – S

WPUSTY mini poziome z górą okrągłą jednoczęściowe

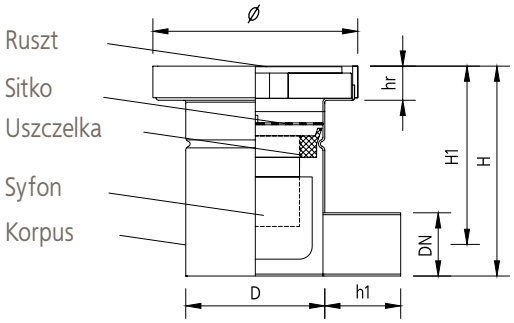

Z ODPŁYWEM DN 50

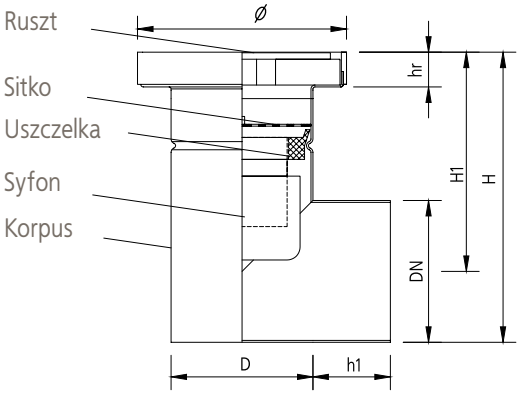

Z ODPŁYWEM DN 110

Ruszt wpustu z rusztem szczelnym wyjmowany jest za pomocą przyssawki. To element dodatkowy - nie jest dostępny w komplecie z wpustem.

* Numer lub symbol wpustu kompletnego należy uzupełnić o odpowiednie oznaczenia rusztu (symbole i numery katalogowe mogą być stosowane zamiennie):

Symbol wpustu		Dm160/50H1	Dm200/50H1	Dm160/75H1	Dm200/75H1	Dm160/110H1	Dm200/110H1
Numer katalogowy wpustu kompletnego mat.304		00.046050 - *	00.044050 - *	00.046075 - *	00.044075 - *	00.046110 - *	00.044110 - *
Wymiary [mm]	DN	50	50	75	75	110	110
	H	165	165	165	165	207	207
	H1	140	140	127	127	152	152
	h1	60	60	60	60	60	60
	D	110	110	110	110	110	110
	ø	160	200	160	200	160	200
	hr	25	25	25	25	25	25

Klasy dopuszczalnych obciążeń rusztów dla wpustów znajdą Państwo na stronie 17.

W przypadku wpustów z pokrywą szczelną stosowany jest ruszt płytowy o grubości 8 mm z uszczelką obwodową.

OZNACZENIA RUSZTÓW

płytowy
symbol rusztu – P

kratowy antyślizgowy
symbol rusztu – K

drabinkowy
symbol rusztu – D

szczelny
symbol rusztu – S

WPUSTY mini poziome z górą okrągłą dwuczęściowe

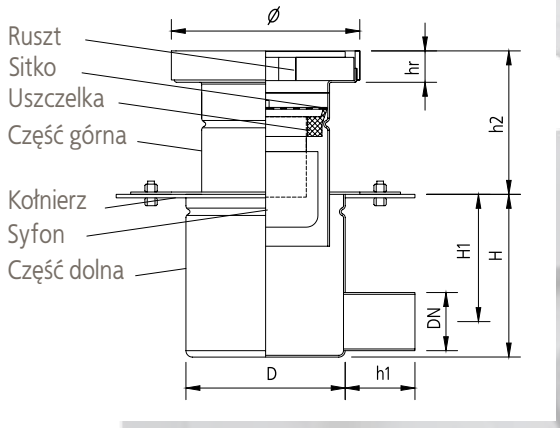

Z ODPŁYWEM DN 50

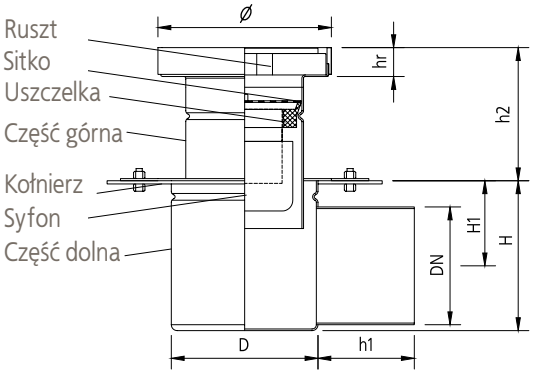

Z ODPŁYWEM DN 110

* Numer lub symbol wpustu kompletnego należy uzupełnić o odpowiednie oznaczenia rusztu (symbole i numery katalogowe mogą być stosowane zamiennie):

Symbol wpustu		Dm160/50H2	Dm200/50H2	Dm160/75H2	Dm200/75H2	Dm160/110H2	Dm200/110H2
Numer katalogowy wpustu kompletnego mat.304		00.047050 - *	00.045050 - *	00.047075 - *	00.045075 - *	00.047110 - *	00.045110 - *
Wymiary [mm]	DN	50	50	75	75	110	110
	H	140	140	140	140	140	140
	H1	103	103	90	90	80	80
	h1	60	60	60	60	90	90
	h2	50-130	50-130	50-130	50-130	50-130	50-130
	D	137	137	137	137	137	137
	ø	160	200	160	200	160	200
	hr	25	25	25	25	25	25

Klasy dopuszczalnych obciążeń rusztów dla wpustów znajdą Państwo na stronie 17.

Ruszt wpustu z rusztem szczelnym wyjmowany jest za pomocą przyssawki. To element dodatkowy - nie jest dostępny w komplecie z wpustem.

W przypadku wpustów z pokrywą szczelną stosowany jest ruszt płytowy o grubości 8 mm z uszczelką obwodową.

OZNACZENIA RUSZTÓW

płytowy
symbol rusztu – P

kratowy antyślizgowy
symbol rusztu – K

drabinkowy
symbol rusztu – D

szczelny
symbol rusztu – S

REWIZJE PŁYTOWE

Są to elementy kanalizacji znajdujące szerokie zastosowanie w obiektach przemysłowych (zakłady chemiczne, spożywcze, farmaceutyczne itp). Użycie rewizji umożliwia szybki dostęp do kanalizacji podposadzkowej i łatwe czyszczenie. Rewizje wykonywane są ze stali klasy AISI304 lub AISI316. Elementem uniemożliwiającym przedostawanie się wody jest uszczelka, montowana pomiędzy przykręcaną śrubami pokrywą a korpusem.

Dostępne są dwa rodzaje pokryw: **gładka** i **ryflowana**. Wykończenie krawędzi umożliwia zabudowę w dowolnym typie posadzki.

Oferujemy Państwu rewizje do rur kanalizacyjnych o średnicy od DN110.

Symbol	Numer katalogowy	Wymiary [mm]	
Rw 150/110	050110 - *	DN	110
		W	150
		H	150
Rw 200/110	05110 - *	DN	110
		W	200
		H	150
Rw 200/160	051160 - *	DN	160
		W	200
		H	140
Rw 250/160	052160 - *	DN	160
		W	250
		H	140
Rw 250/200	052200 - *	DN	200
		W	250
		H	140
Rw 300/160	053160 - *	DN	160
		W	300
		H	140
Rw 300/200	053200 - *	DN	200
		W	300
		H	140

REWIZJE PŁYTOWE

ZALETY REWIZJI

- są odporne na korozję,
- stanowią zaporę przeciwko nieprzyjemnym zapachom,
- są łatwe w montażu,
- wymiar oferowanych rewizji dostosowano do średnicy kanalizacyjnej,
- są estetycznym elementem architektonicznym.

MONTAŻ REWIZJI

1. Przyłącze kanalizacyjne należy doprowadzić na odpowiedniej wysokości.
2. Góra rewizji podczas betonowania powinna znajdować się około 1-1,5 [mm] poniżej posadzki.

REWIZJE PŁYTOWE

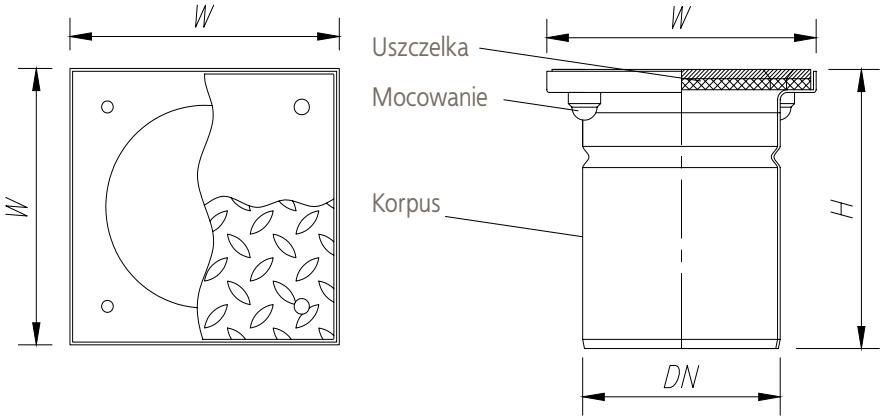

RODZAJE POKRYW

Pokrywa ryflowana
Pokrywa gładka

POKRYWA RYFLOWANA

POKRYWA GŁADKA

ELEMENTY REWIZJI

- korpus,
- pokrywa,
- śruby mocujące,
- uszczelka.

ODWODNIENIA LINIOWE

KANAŁY RYNNOWE

Wykonywane ze stali nierdzewnej, służą do zbierania wody z powierzchni posadzki i odprowadzania jej do kanalizacji. Odwodnienia tego typu znajdują zastosowanie w zakładach przemysłu spożywczego (browary, mleczarnie, masarnie), chemicznego, w obiektach gastronomicznych, szpitalach i innych. Stosowane są również, gdy przepisy sanitarne i wymogi technologiczne wymuszają wykonanie odwodnień ze stali nierdzewnej, ze względu na wysoką higienę pomieszczeń produkcyjnych.

TECHNOLOGIA WYKONANIA

Kanały rynnowe produkowane są w szerokim asortymencie wymiarów i kształtów. Wykonywane są "pod rysunek", który powstaje w wyniku współpracy inwestora, projektanta lub technologa z inżynierami ATT. Do produkcji używamy standardowo blachy o grubości 2 [mm] ze stali AISI304 lub AISI316. Rynny posiadają wbudowany spadek dna, który standardowo wynosi 1%. Istnieje możliwość dostosowania wielkości spadku pod konkretny projekt. W celu ułatwienia montażu, każdy kanał wyposażony jest w śruby rektyfikacyjne oraz elementy kotwiące. Pozwalają one prawidłowo wypoziomować rynnę oraz osadzić ją w betonie.

KANAŁY RYNNOWE

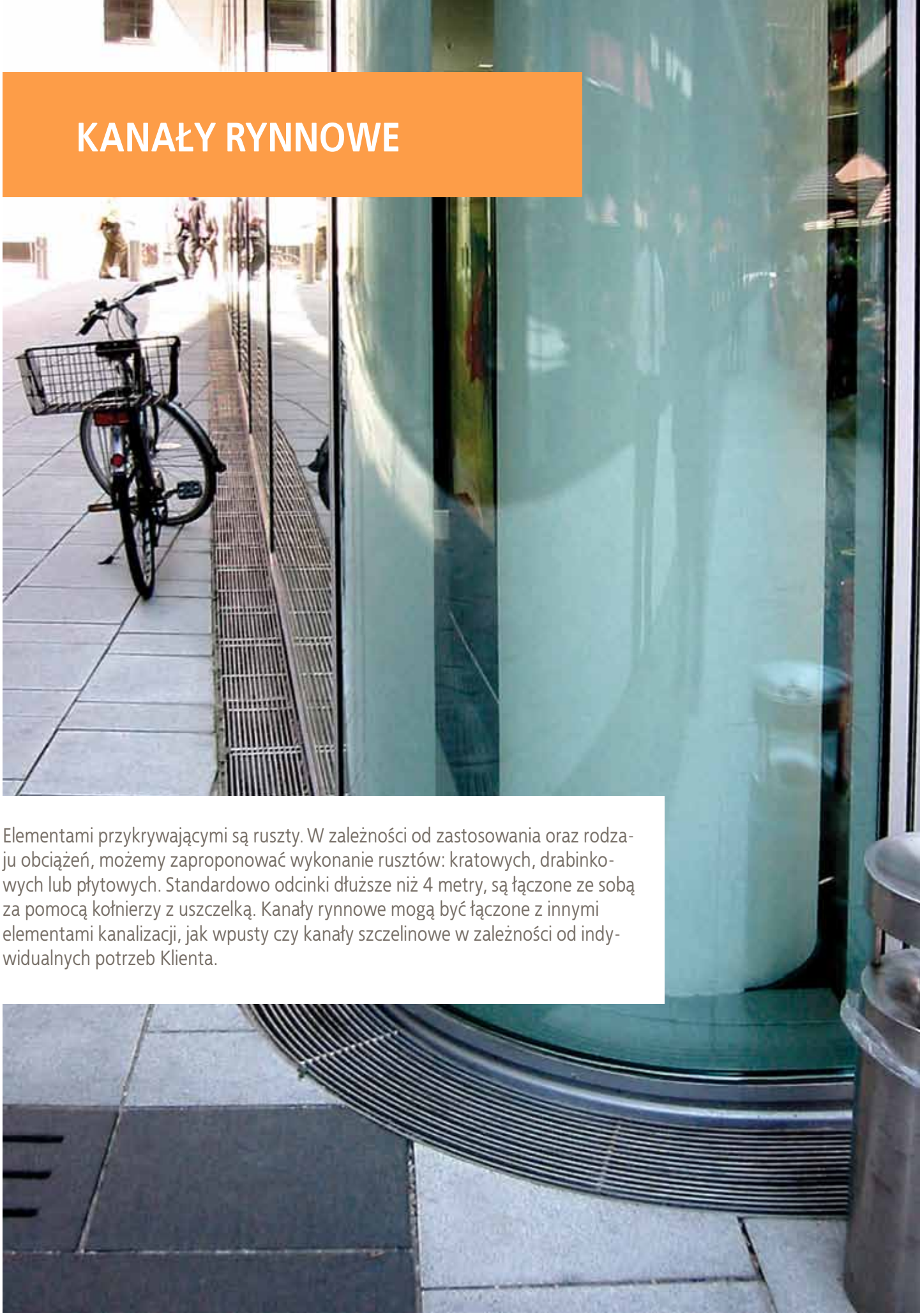

Elementami przykrywającymi są ruszty. W zależności od zastosowania oraz rodzaju obciążeń, możemy zaproponować wykonanie rusztów: kratowych, drabinkowych lub płytowych. Standardowo odcinki dłuższe niż 4 metry, są łączone ze sobą za pomocą kołnierzy z uszczelką. Kanały rynnowe mogą być łączone z innymi elementami kanalizacji, jak wpusty czy kanały szczelinowe w zależności od indywidualnych potrzeb Klienta.

KANAŁY RYNNOWE

ZALETY KANAŁÓW

- odprowadzają duże ilości wody,
- można je dowolnie konfigurować i łączyć pod wymaganym kątem z innymi kanałami rynnowymi lub szczelinowymi,
- możliwe jest zastosowanie różnych rodzajów rusztów przykrywających,
- łatwy dostęp do oczyszczenia kanałów, (zaokrąglone wewnętrzne naroża, wyjmowane ruszty, kosz osadczy wraz z syfonem),
- wykończenie brzegu kanału może być dostosowane do potrzeb posadzki (dodatkowe wywinięcie pod płytki, kątownik do wykonania dylatacji),
- w miejscu odpływu rewizja do kanalizacji.

OZNACZENIA PROJEKTOWE

Kanał rynnowy oznacza się określając jego szerokość zewnętrzną (S150, S200, S220.....S600..... itd.)

PRZYKŁAD

S150 - oznacza kanał o szerokości zewnętrznej 150 [mm].

Dla kanału S150 szerokość rusztu będzie wynosiła 110 [mm], a szerokość hydrauliczna Sh = 80 [mm]. Przy określaniu parametrów kanału, poza jego oznaczeniem powinien być podany rodzaj i wielkość spadku oraz rysunek przebiegu kanału w planie.

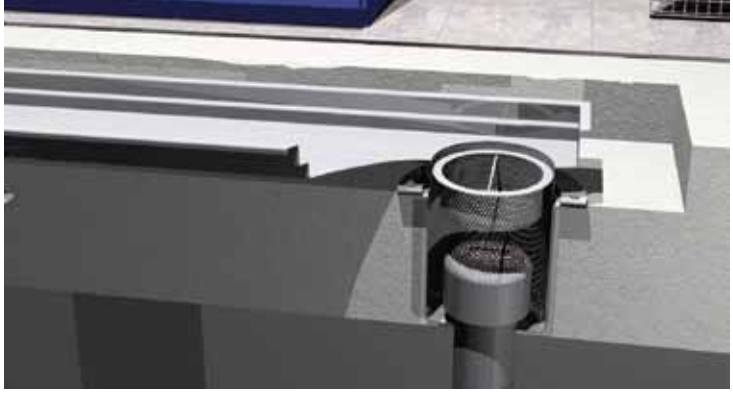
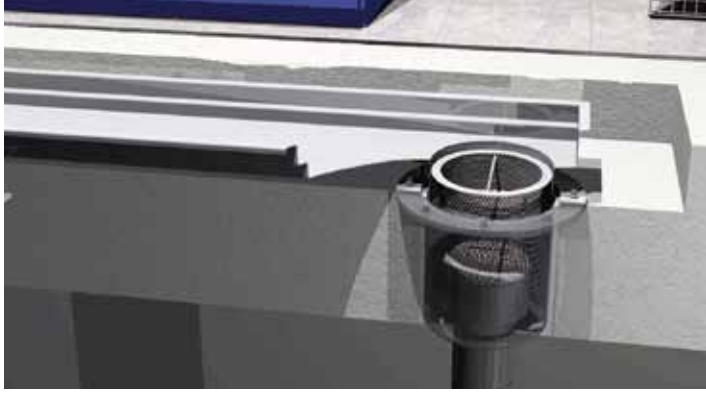
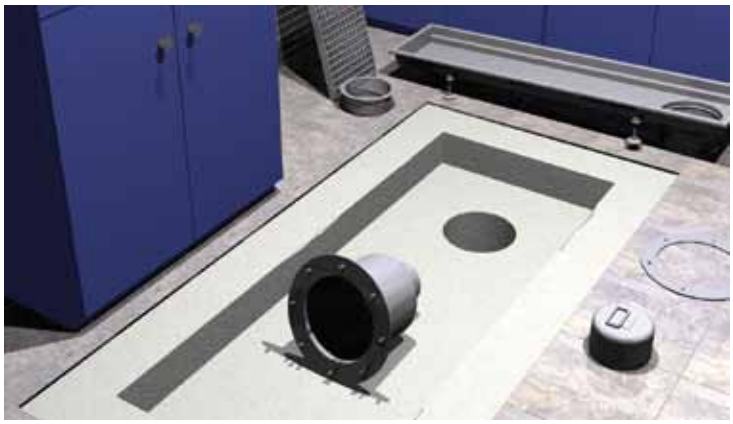
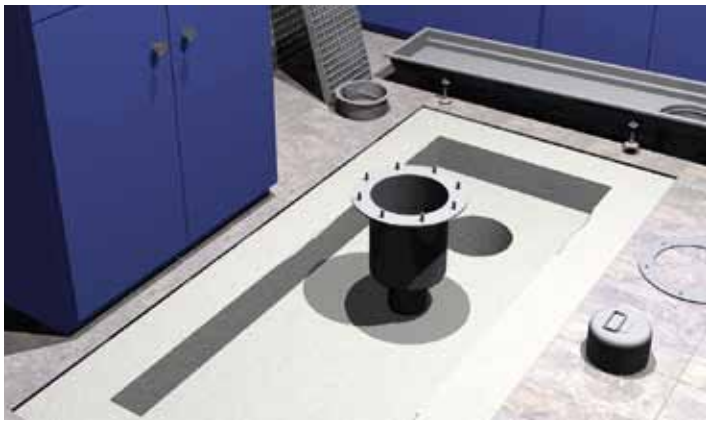
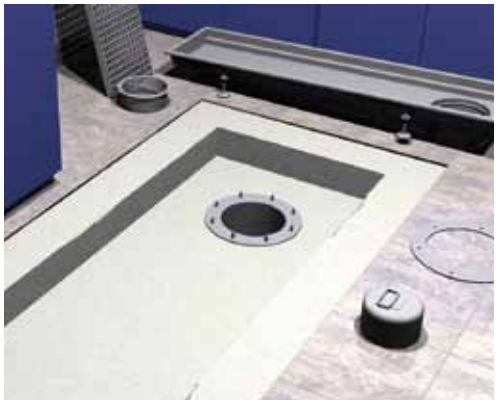

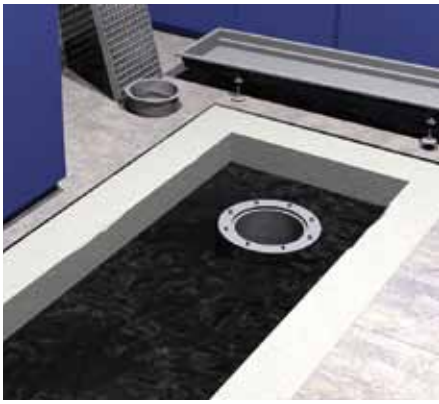

KANAŁY RYNNOWE

RUSZTY PRZYKRYWAJĄCE

Najczęściej stosowanym przykryciem kanału jest ruszt kratowy antyślizgowy o oczkach 23 x 23 [mm] i płaskowniku nośnym 25 x 2 lub 30 x 2 [mm]. Poza takim rozwiązaniem przykrycia, możemy zaproponować Państwu ruszty płytowe, drabinkowe lub blaszane perforowane. W ofercie dostępne są ruszty o różnej wielkości i wymiarach.

O doborze rusztu decyduje miejsce zamontowania kanału z uwzględnieniem klasy obciążenia i funkcjonalności.
W miejscach intensywnego ruchu wózków widłowych wskazane jest zamontowanie rusztu płytowego, natomiast w przypadku dużej ilości odprowadzanej wody, rusztu kratowego.

ruszt blaszany perforowany

ruszt drabinkowy higieniczny

ruszt kratowy seratowany

ruszt drabinkowy

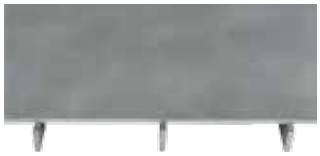

ruszt płytowy

WYKOŃCZENIE BRZEGÓW KANAŁÓW

W zależności od rodzaju posadzki i temperatury ścieków powinno się stosować odpowiednie wykończenie brzegów. Możliwe są następujące wykończenia:

1 - z wywinięciem w dół (standardowe)
2 - z wywinięciem pod płytki
3 - z wywinięciem na ścianę
4 - z kątownikiem brzegowym pod dylatację od posadzki
5 - na ostro (felcowane)

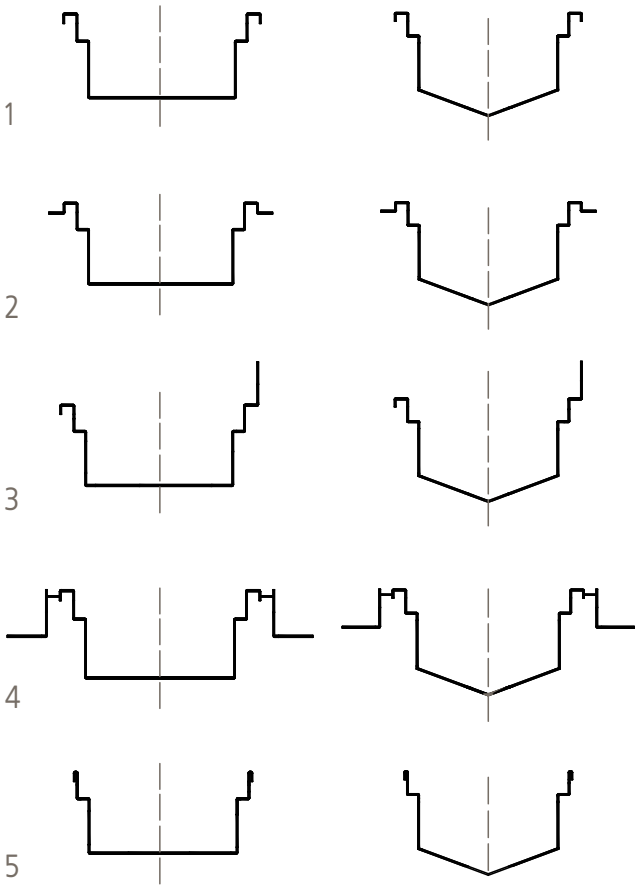

KANAŁY RYNNOWE

Poniższy rysunek przedstawia przykładowe rozwiązanie przebiegu kanałów. Rozmieszczenie wpustów, jak i przebieg kanału zależy od potrzeb i ilości wody, jaka dostaje się na posadzkę podczas procesu technologicznego. Istnieje możliwość łączenia oferowanych przez nas systemów - kanałów rynnowych i szczelinowych.

Rozwiązanie przebiegu kanału powinno być wyznaczone przez projektanta w porozumieniu z technologiem. W razie jakichkolwiek wątpliwości technicznych dotyczących wykonania danego odwodnienia, nasi konsultanci służą Państwu pomocą.
Odpływ kanału wyposażony jest w syfon i kosz osadczy, zabezpieczający kanalizację przed zanieczyszczeniami stałymi. Część odpływowa posiada również kołnierz, do którego możemy wprowadzić izolację poziomą.

Takie rozwiązanie zapewni szczelność w miejscu przejścia odpływu przez strop.

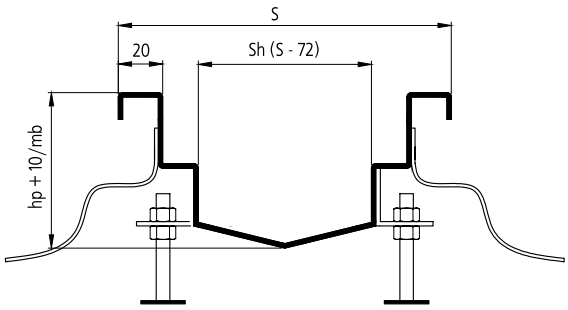

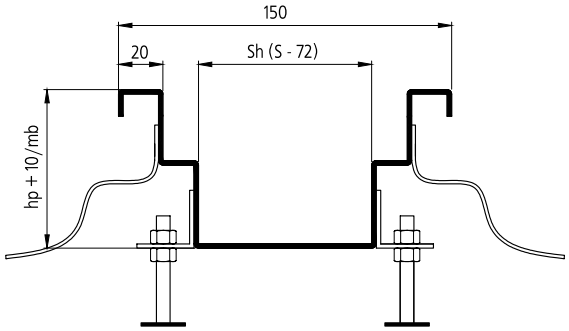

hp - wysokość początkowa kanału, spadek dna kanału zależny od potrzeb i możliwości zabudowy

KANAŁY RYNNOWE

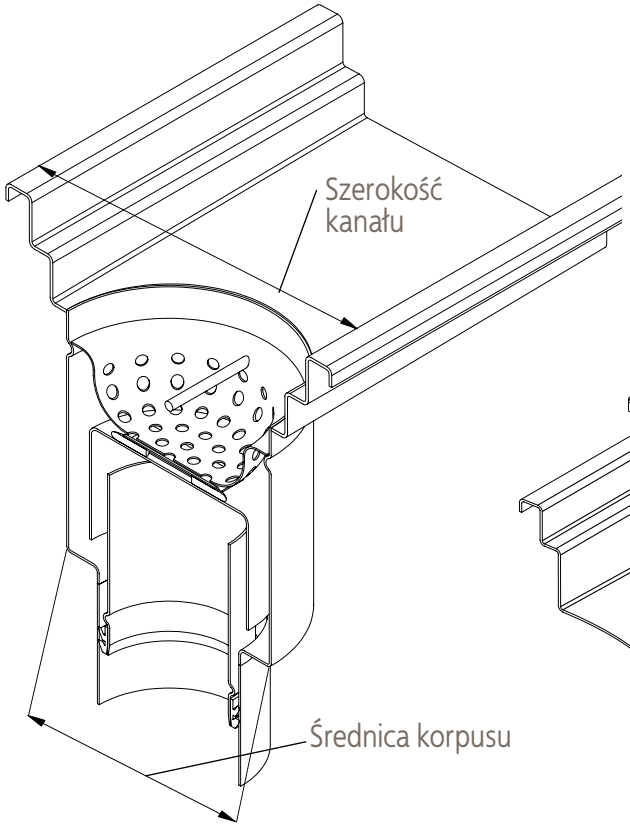

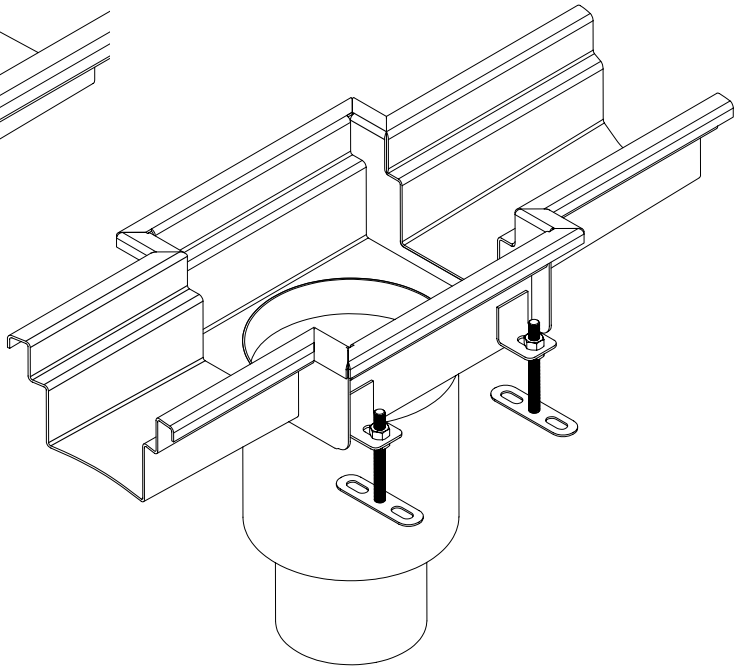

Poniższa tabela pokazuje standardowe wymiary poszerzenia kanałów w zależności od rodzaju zastosowanego odpływu. Poszerzenie jest zawsze głębsze od dołączonego do niego kanału o 10 mm.

Ze względu na to, że ruszt posiada elementy nośne tylko w jednym kierunku, poszerzenie jest niesymetryczne, co zabezpiecza przed niewłaściwym jego położeniem.

Rodzaj odpływu	Średnica odpływu [mm]	Średnica korpusu [mm]	Wymiar poszerzenia (dług. x szer.) [mm]	Kanał bez poszerzenia		Wielkość przepływu (1/s)
				Minimalna szer. kanału [mm]	Minimalna szer. hydrauliczna [mm]	
Wm150,200/110V1/2,H1/2	110	110	205x200	S190	120	0,5
W200/110V1p,H1p	110	157	245x240	S240	170	2,2
W200/110V2p,H2p	110	142	245x240	S220	150	2,2
W250/110V1,H1	110	193	275x270	S270	200	3
W250/110V2,H2	110	172	275x270	S250	180	3
W300/160V1,H1	160	255	340x335	S330	260	9
W300/160V2,H2	160	234	340x335	S310	240	9
W400/200V1,H1	200	348	435x430	S430	350	12
W400/200V2,H2	200	308	435x430	S390	320	12

V1 wpust pionowy jednoczęściowy

V2 wpust pionowy dwuczęściowy

H1 wpust poziomy jednoczęściowy

H2 wpust poziomy dwuczęściowy

KANAŁY SZCZELINOWE

ZALETY KANAŁÓW SZCZELINOWYCH

- dobrze komponują się jako element architektoniczny,
- są tańszym rozwiązaniem od kanałów rynnowych,
- istnieje możliwość łączenia ich z innymi typami kanałów,
- nie posiadają dodatkowego rusztu przykrywającego,
- łatwy montaż na miejscu budowy.

Kanały szczelinowe stanowią prosty i tani system odwadniania powierzchni, gdzie nie jest wymagana duża wydajność hydrauliczna kanału.
Doskonale nadają się do pomieszczeń, gdzie spadają skropliny z maszyn i urządzeń klimatyzacyjnych, mleczarni, piekarni, obiektów basenowych, jako oddzielenie powierzchni suchych i mokrych.

TECHNOLOGIA WYKONANIA

Kanały szczelinowe wykonane są z blachy o grubości 1,5-2 [mm]. Posiadają własny spadek dna. Mogą być również dopasowane do zadanej grubości stropu. Odprowadzenie wody z kanału szczelinowego może być wykonane poprzez króciec lub wpust z koszem osadczym i zasyfonowaniem. Standardowo długość kanału z jednym odpływem nie powinna przekraczać 10 [m]. Odcinki kanałów dłuższe niż 4 [m] łączone są za pomocą kołnierzy z uszczelką, istnieje również możliwość pospawania w trakcie montażu.

KANAŁY SZCZELINOWE

KANAŁ SZCZELINOWY MINI

Kanały szczelinowe MINI wykonane są z blachy o grubości 2 [mm]. Jest to kanał nie posiadający rusztu przykrywającego o podwyższonej sprawności hydraulicznej w stosunku do kanału standardowego. Charakteryzuje się mniejszą szczeliną wlotową i szerokością w świetle. Stosowany jest wszędzie tam, gdzie potrzebujemy odprowadzić mniejsze ilości ścieków.

KANAŁ SZCZELINOWY MAXI

Kanały szczelinowe MAXI wykonane są z blachy o grubości 2 [mm]. Jest to kanał nie posiadający rusztu przykrywającego o podwyższonej sprawności hydraulicznej w stosunku do kanału standardowego. Charakteryzuje się większą szczeliną wlotową i szerokością w świetle. Stosowany jest wszędzie tam, gdzie potrzebujemy odprowadzić większe ilości ścieków, a ze względu na proces produkcyjny (brak dużych zanieczyszczeń stałych), nie ma konieczności stosowania kanału rynnowego.

KANAŁ MINI RYNNA

Kanał typu mini rynna łączy w sobie zalety kanału rynnowego i szczelinowego. Jest to kanał o niewielkich wymiarach z rusztem przykrywającym. Kanały tego typu wykonujemy wszędzie tam, gdzie mamy do odprowadzenia niewielkie ilości wody, a konieczne jest zastosowanie kanału z możliwością rewizji. Standardowo używamy do produkcji blachy o grubości 1,5-2 [mm] ze stali V2A lub V4A.

Przekrój charakterystyczny mini rynny w miejscu mocowania rusztu. Poprzeczka mocująca ruszt jest jednocześnie elementem usztywniającym konstrukcję kanału. Mini rynna wyposażona jest w śruby rektyfikacyjne oraz elementy kotwiące. Technologia montażu jak i późniejszej eksploatacji jest taka, jak dla kanałów rynnowych.

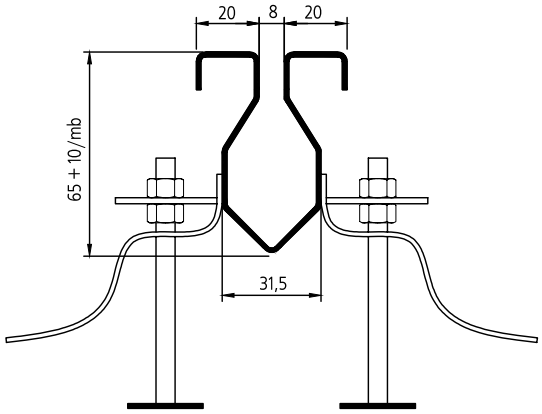

Kanał szczelinowy mini

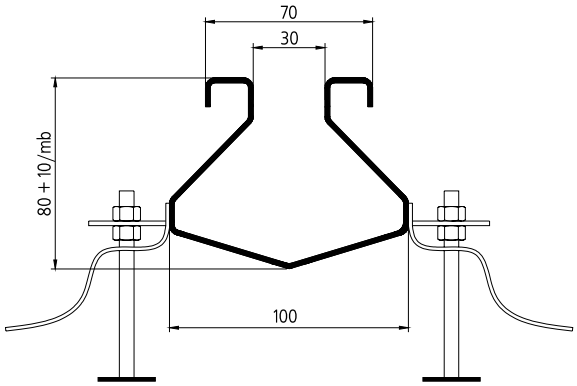

Kanał szczelinowy maxi

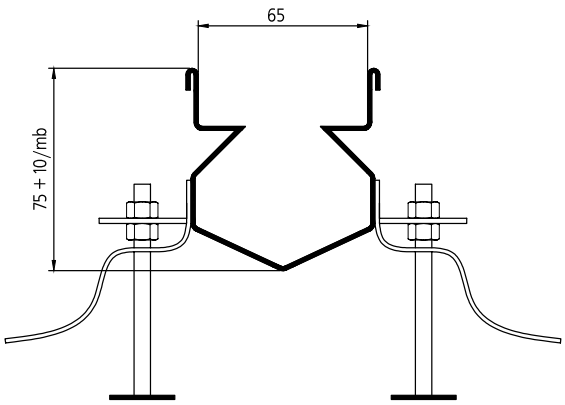

Kanał rynnowy mini

ODWODNIENIA LINIOWE

SCHEMAT ZŁOŻENIA KANAŁÓW

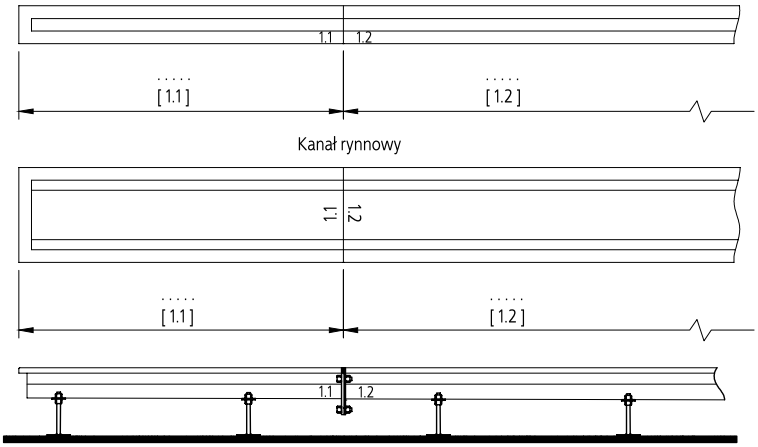

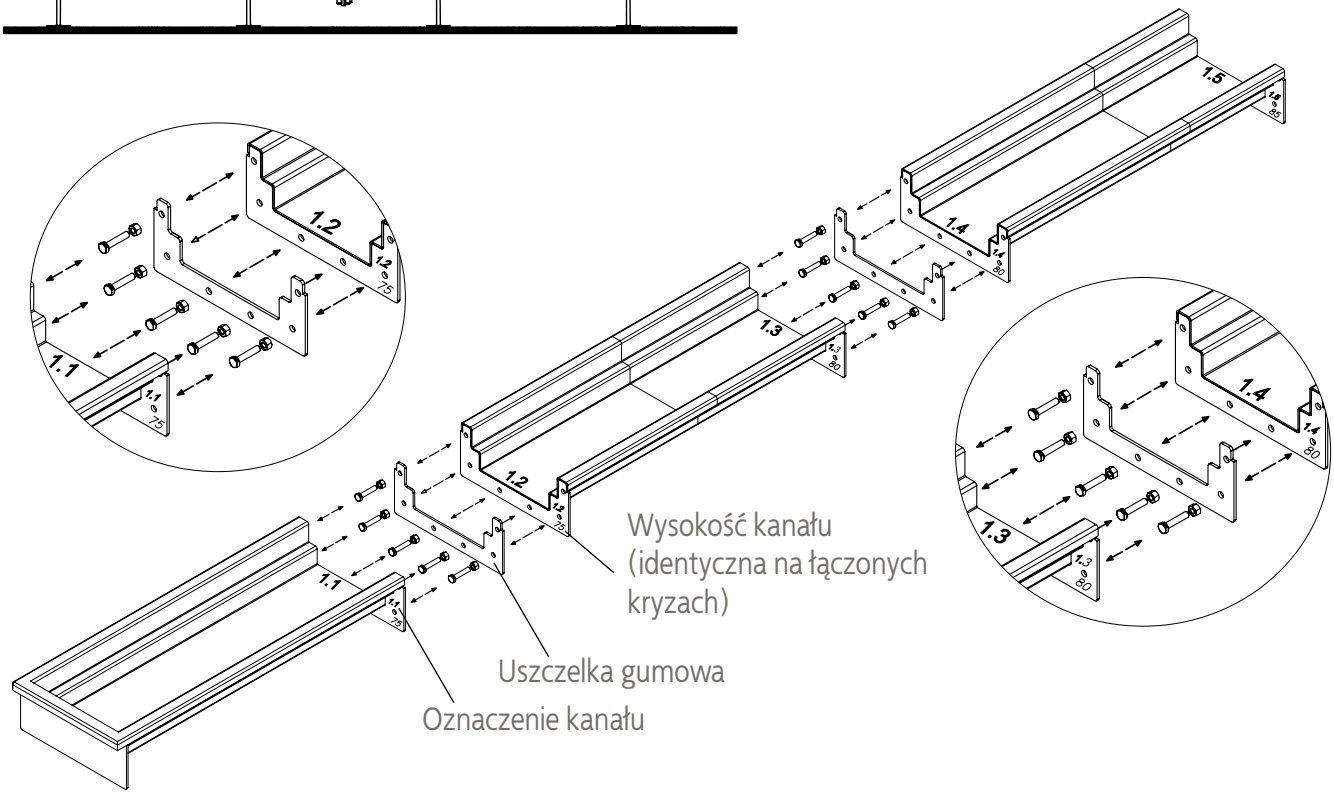

Ciągi kanałowe dzielone są na odcinki odpowiednie do transportu, standardowo nie przekraczają 4 lub 6m długości.
Długość odcinków zależna jest również od technologii produkcji. Standardowo odcinki kanałów łączone są za pomocą kryz. Ten rodzaj połączenia wymaga dodatkowych 25 mm miejsca pod dnem kanału, w celu zapewnienia szczelności pomiędzy jego odcinkami. Alternatywnym rozwiązaniem jest spawanie odwodnienia bezpośrednio na budowie.

ODWODNIENIA LINIOWE

MONTAŻ KANAŁÓW

Przed rozpoczęciem montażu kanału należy skręcić wszystkie jego części wg „schematu montażowego" tak, aby zapewnić szczelność wszystkich połączeń kołnierzowych (kołnierz-uszczelka-kołnierz).
Tak przygotowany kanał instalujemy w kielichu przyłącza kanalizacyjnego.
Następny etap to ustawienie i wypoziomowanie kanału na zadanej rzędnej. Brzeg kanału powinien znajdować siię 1-1,5 [mm] poniżej powierzchni posadzki.
Po ustabilizowaniu kanału zalecane jest zabezpieczenie go przed przemieszczeniem podczas betonowania.
Betonujemy nóżki rektyfikacyjne i elementy kotwiące.
W miejsca trudno dostępne dla betonu, najbardziej narażone na obciążenia, należy wprowadzić go za pomocą szpachelki.

Trzeba pamiętać o odpowiednim zabezpieczeniu elementów przed zabrudzeniem. Na czas montażu konieczne jest zdemontowanie rusztów przykrywających, koszy osadczych i syfonów.

GŁĘBOKOŚĆ KANAŁÓW

Przy kanałach wykonywanych ze spadkiem dna, głębokość kanału rośnie wraz z jego długością.
Głębokość kanału przy odpływie zależna jest od wysokości początkowej, długości oraz założonego spadku kanału.
Standardowa głębokość początkowa kanału szczelinowego wynosi 65 [mm], spadek dna to 1%, a szerokość szczeliny to 20 [mm].
Dopuszcza się zmianę tych parametrów w zależności od indywidualnych potrzeb Klienta.

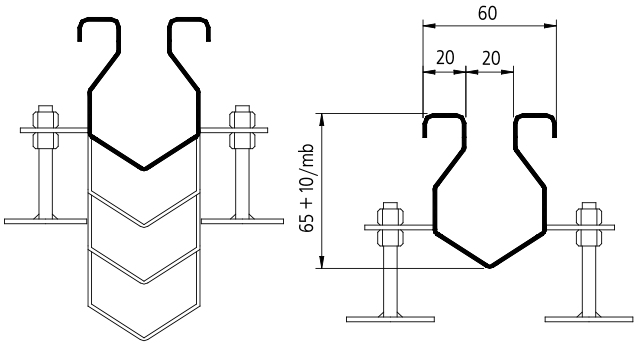

ODWODNIENIA LINIOWE

MINIMALNE WYSOKOŚCI DLA KANAŁÓW RYNNOWYCH ORAZ SZCZELINOWYCH

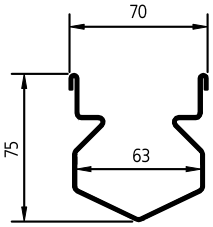

Kanał rynnowy mini

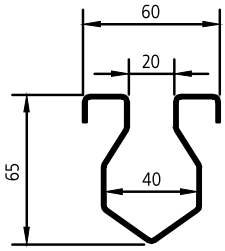

Kanał szczelinowy

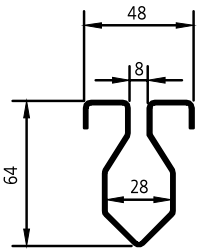

Kanał szczelinowy mini

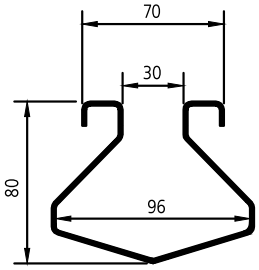

Kanał szczelinowy maxi

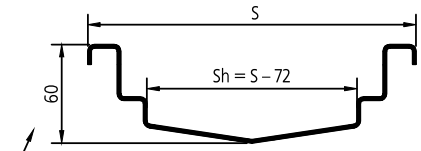

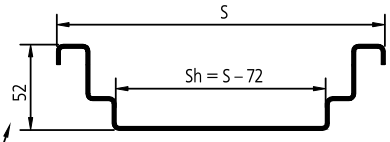

Hpmin (zależne od wysokości rusztu [hr=30])

Kanał rynnowy z dnem łamanym

Kanal rynnowy z dnem prostym

WYPEŁNIENIA BRZEGÓW

Krawędź standardowa (niewypełniona).

Krawędź wypełniona tworzywem. Ułatwia montaż i zapobiega powstaniu pustej przestrzeni pomiędzy betonem a krawędzią, zabezpieczając brzeg kanału przed deformacją, w przypadku dużego obciążenia.

Krawędź z wypełnieniem ze stali nierdzewnej. Krawędź wypełniona płaskownikiem powinna być stosowana w obszarach o dużym natężeniu ruchu oraz wysokich obciążeniach użytkowych.

Krawędź z kątownikiem brzegowym. Kątownik połączony jest z krawędzią kanału przy pomocy pręta. Ten typ krawędzi służy do wykonania dylatacji wzdłuż kanału rynnowego np. przy wysokich temperaturach odprowadzanych cieczy.

Krawędź z listwą dla posadzek winylowych. Listwę zakłada się na krawędź kanału. Umożliwia ona szczelne połączenie rynny z posadzką pokrytą wykładziną winylową.

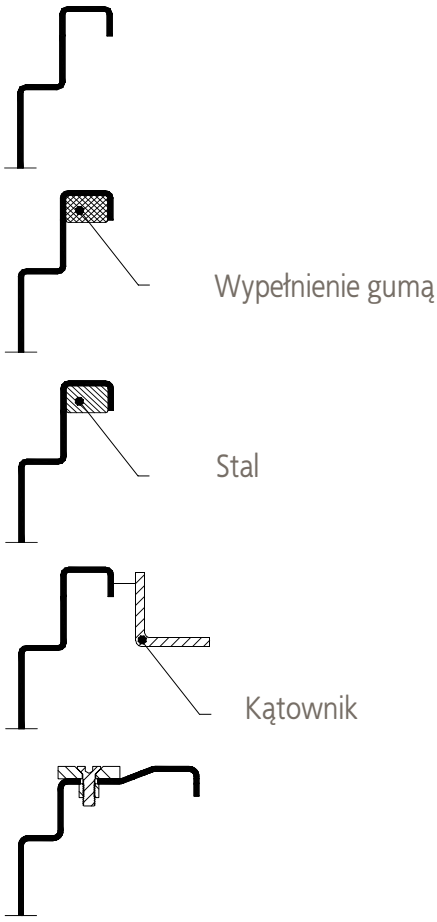

ROZWIĄZANIA ŁAZIENKOWE

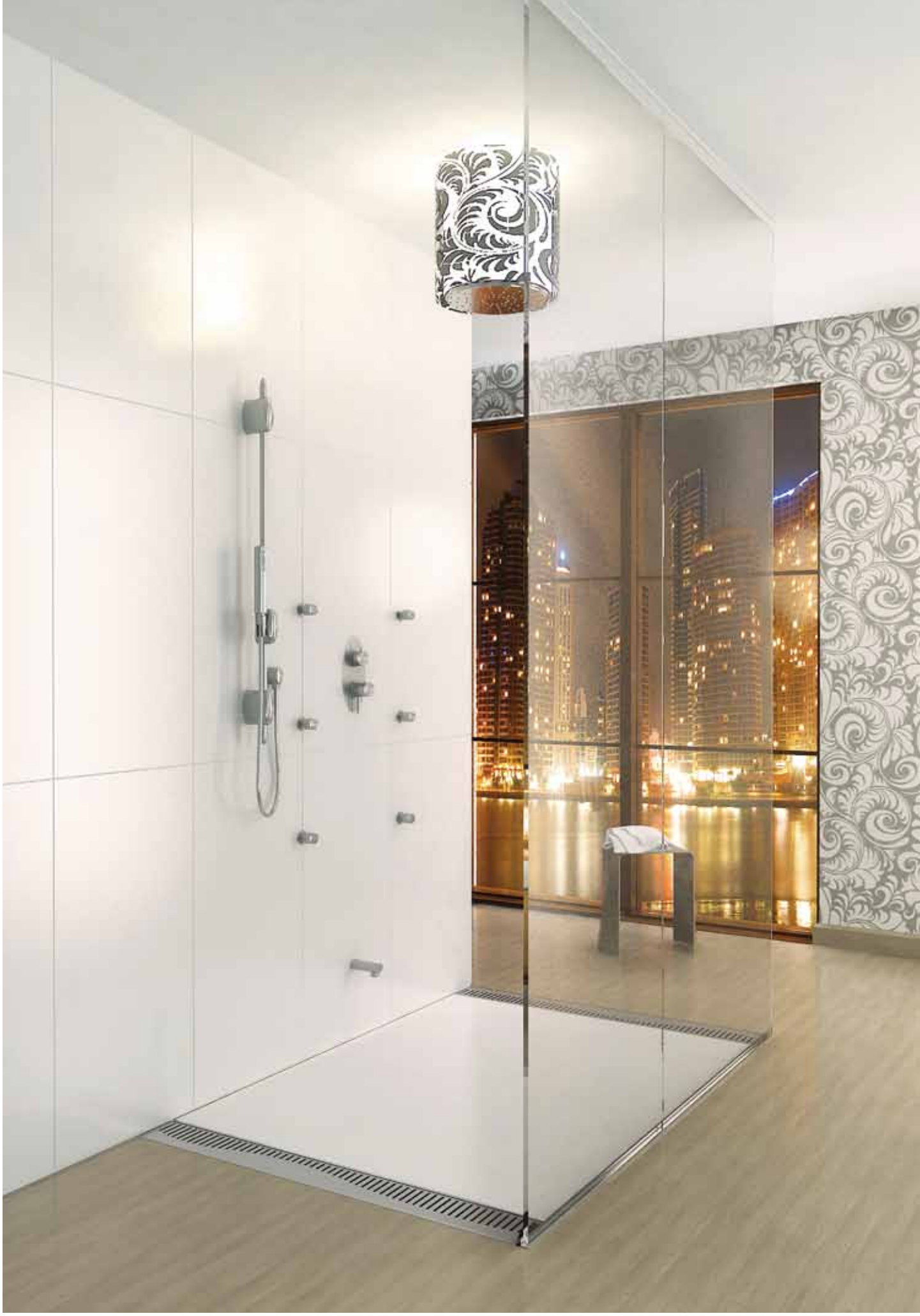

WPUSTY ŁAZIENKOWE

WPUSTY ŁAZIENKOWE WL100/40 Z ODPŁYWEM PIONOWYM

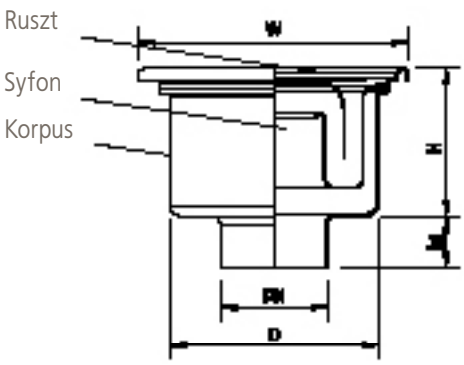

Symbol wpustu		Wl100/40V1
Numer katalogowy wpustu kompletnego mat.304		00.063040.02 - *
Wymiary [mm]	DN	40
	H	54
	H1	-
	h1	20
	D	77
	W	100x100
	hr	2

Numer wpustu kompletnego należy uzupełnić o odpowiedni symbol rusztu.

Cerchio - symbol rusztu C

Fiore - symbol rusztu F

Goccia - symbol rusztu G

WPUSTY ŁAZIENKOWE

WPUSTY ŁAZIENKOWE WL100/32
Z ODPŁYWEM POZIOMYM

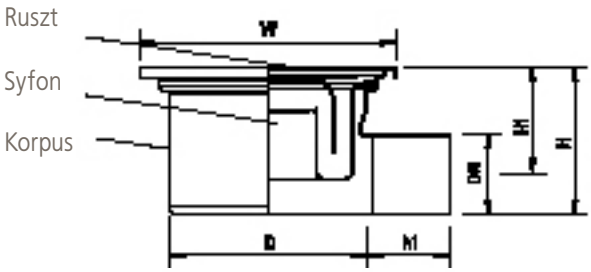

Symbol wpustu		Wl100/32H1
Numer katalogowy wpustu kompletnego mat.304		00.064040.02 – *
Wymiary [mm]	DN	32
	H	58
	H1	42
	h1	30
	D	77
	W	100x100
	hr	2

Numer wpustu kompletnego należy uzupełnić o odpowiedni symbol rusztu.

Cerchio - symbol rusztu C

Fiore - symbol rusztu F

Goccia - symbol rusztu G

KANAŁY ŁAZIENKOWE

KANAŁ STANDARDOWY

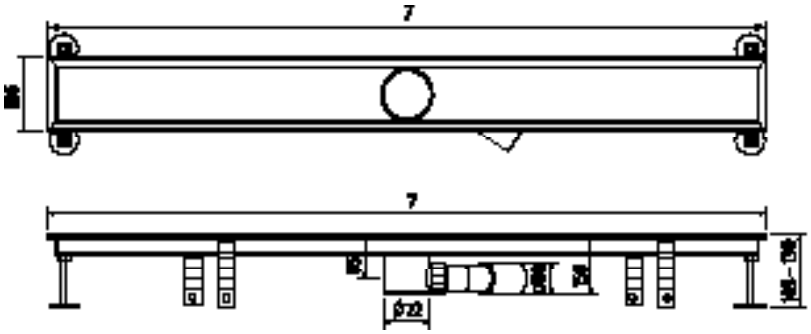

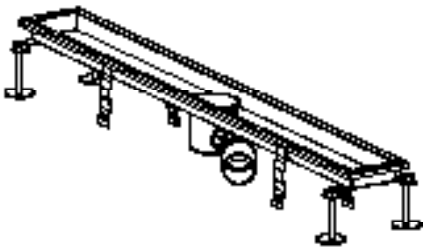

[illegible]	[illegible]	[illegible]
	nr kat.	nr kat.
[illegible]	[illegible]	[illegible]
[illegible]	[illegible]	[illegible]
[illegible]	[illegible]	[illegible]
[illegible]	[illegible]	[illegible]
[illegible]	[illegible]	[illegible]

Numer katalogowy należy uzupełnić o symbol rusztu:

Balena – B

Murena – M

Spigola – S

Goccia – G

Vipera – V

Pietra – P

KANAŁY ŁAZIENKOWE

KANAŁ Z KOŁNIERZEM

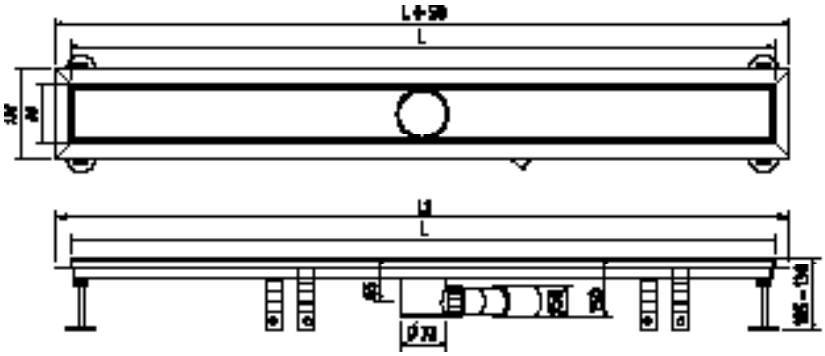

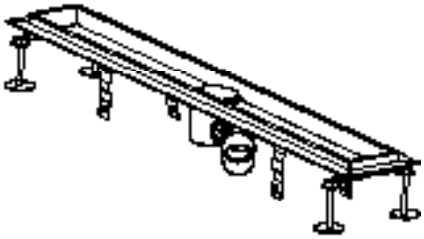

[illegible]	[illegible]	[illegible]
	[illegible]	[illegible]
[illegible] mm	[illegible]	[illegible]
[illegible] mm	[illegible]	[illegible]
[illegible] mm	[illegible]	[illegible]
[illegible] mm	[illegible]	[illegible]
[illegible] mm	[illegible]	[illegible]

Numer katalogowy należy uzupełnić o symbol rusztu:

Balena – B

Murena – M

Spigola – S

Goccia – G

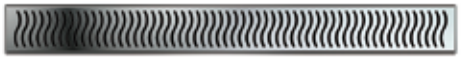

Vipera – V

Pietra – P

KANAŁY ŁAZIENKOWE

KANAŁ NAROŻNY

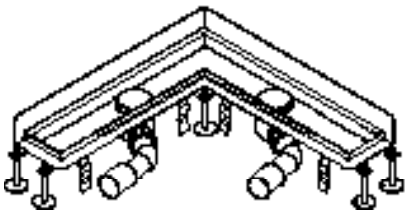

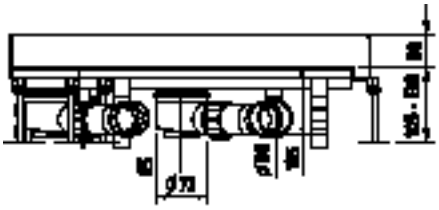

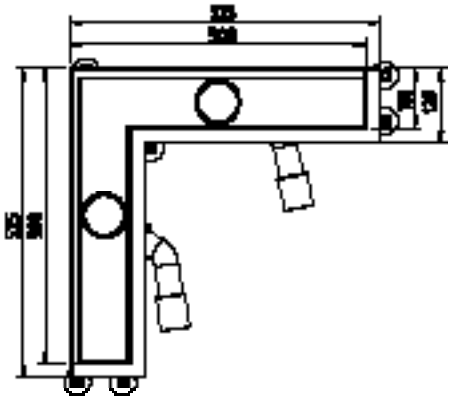

[illegible]	[illegible]	[illegible]
	[illegible]	[illegible]
[illegible]	[illegible]	[illegible]

KANAŁ Z WYWINIĘCIEM POD ŚCIANĘ

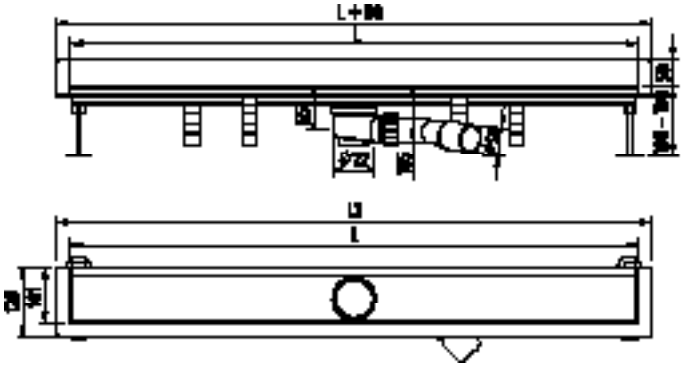

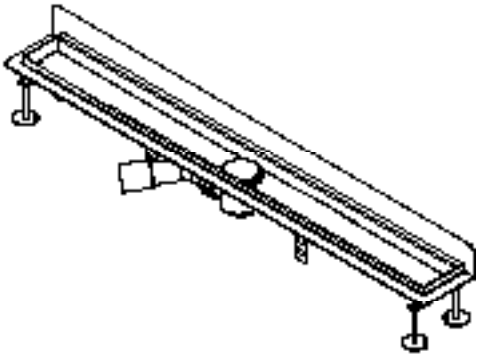

[illegible]	[illegible]	[illegible]
	[illegible]	[illegible]
[illegible]	[illegible]	[illegible]
[illegible]	[illegible]	[illegible]
[illegible]	[illegible]	[illegible]
[illegible]	[illegible]	[illegible]
[illegible]	[illegible]	[illegible]

Numer katalogowy należy uzupełnić o symbol rusztu:

Balena – B

Murena – M

Spigola – S

Goccia – G

Vipera – V

Pietra – P

BRODZIK

Brodzik łazienkowy jest wykonany ze stali nierdzewnej o symbolu AISI 304. Do jego wyprodukowania została użyta blacha groszkowa o grubości 1,25 mm. Przetłoczenia w kształcie kółek zapewniają konstrukcji wymaganą sztywność i jednocześnie pełnią funkcję antypoślizgową. Odpływ do kanalizacji odbywa się przez ogólnie dostępne na rynku syfony łazienkowe.

ZASTOSOWANIE

- wszelkie pomieszczenia dla osób niepełnosprawnych, takich jak ośrodki zdrowia, szpitale, zakłady rehabilitacyjne, sanatoria itp.,
- wyposażenie łazienek w lokalach mieszkalnych, obiektach sportowych, zakładach produkcyjnych.

ZALETY

- łatwość w utrzymaniu czystości,
- możliwość stosowania agresywnych środków dezynfekcyjnych,
- antybakteryjne działanie stali nierdzewnej,
- wygodny wjazd do komory/kabiny prysznicowej na wózku inwalidzkim bez obaw o zniszczenie konstrukcji i napotkania jakichkolwiek przeszkód,
- łatwy montaż,
- estetyczny wygląd.

Numer katalogowy	wymiary [mm]	wysokość [mm]
00.208008.07	800 x 800	40
00.209009.07	900 x 900	40

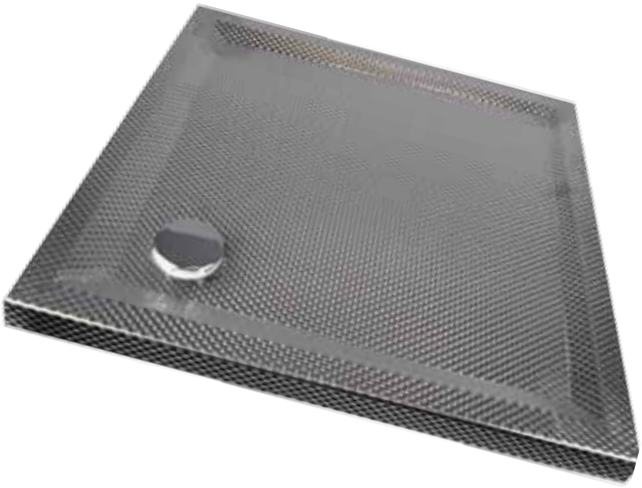

BRODZIK ZE STALI NIERDZEWNEJ

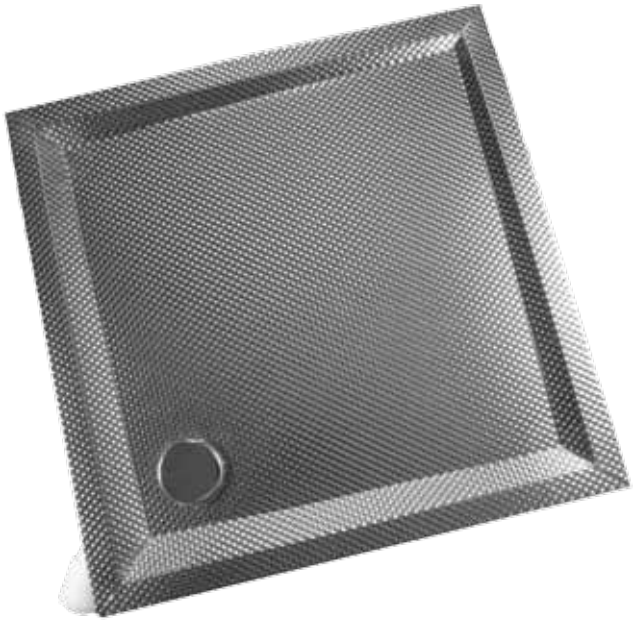

WŁAZY REWIZYJNE

WŁAZY REWIZYJNE

Włazy rewizyjne dostępne są w różnych wariantach i wielkościach. Znajdują szerokie zastosowanie w obiektach przemysłowych i użyteczności publicznej tj. sklepach, halach wystawowych, restauracjach, warsztatach, magazynach oraz innych, w których wymagany jest dostęp do instalacji podposadzkowych.

Jako elementy wykończenia części górnej mogą być stosowane: płytki podłogowe, terakota i inne.

Włazy wykonywane są ze stali nierdzewnej o symbolu V2A i grubości 3 [mm], pozwala to na użycie ich w miejscach o podwyższonych wymaganiach sanitarnych.

RODZAJE WŁAZÓW

Włazy standardowe - składają się z części górnej i dolnej, mocowania śrubowego zapewniającego pewne i stabilne zamknięcie oraz zbrojenia wykonanego ze "stali czarnej".

Włazy gazoszczelne - dodatkowo wyposażone są w uszczelnienie typu O-ring umieszczone pomiędzy dwoma częściami włazu.

ZALETY WŁAZÓW REWIZYJNYCH

- łatwy dostęp do instalacji podposadzkowych,
- izolacja przed obcymi zapachami,
- wodoszczelność,
- prosty system otwierania,
- wysoka trwałość,
- estetyka.

WŁAZY REWIZYJNE

WŁAZY REWIZYJNE

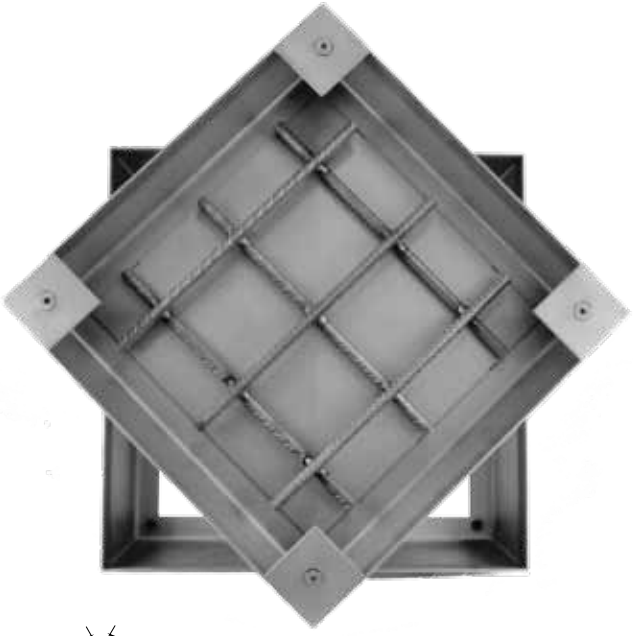

WYMIARY WŁAZÓW STANDARDOWYCH

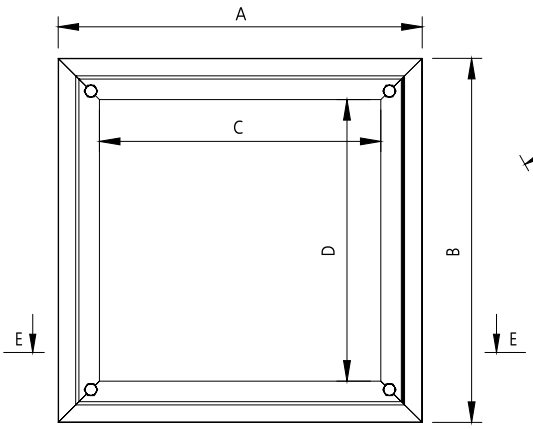

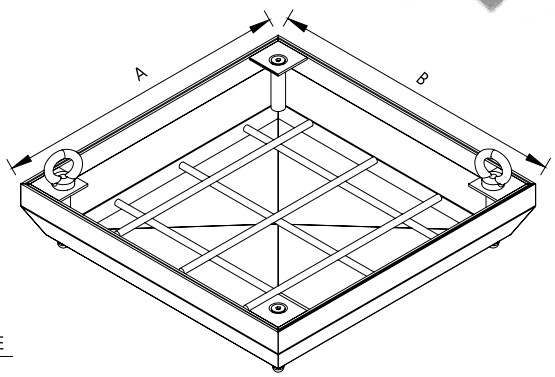

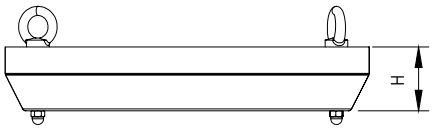

typ klapy	numer katalogowy	wymiar zewnętrzny A x B [mm]	wymiar wewnętrzny C x D [mm]	wysokość H [mm]
K 3x3	00.071033.00	300x300	160x160	70
K 4x4	00.071044.00	400x400	260x260	70
K 5x5	00.071055.00	500x500	360x360	70
K 5x7	00.071057.00	500x700	340x540	85
K 6x6	00.071066.00	600x600	440x440	85
K 6x8	00.071068.00	600x800	440x640	85
K 7x7	00.071077.00	700x700	540x540	85
K 8x8	00.071088.00	800x800	620x620	100
K 9x9	00.071099.00	900x900	720x720	100
K 10x10	00.071010.00	1000x1000	820x820	100

Do wszystkich typów włazów używany jest pręt Ø10 żebrowany ze stali „czarnej".

WŁAZY REWIZYJNE

WYMIARY WŁAZÓW GAZOSZCZELNYCH

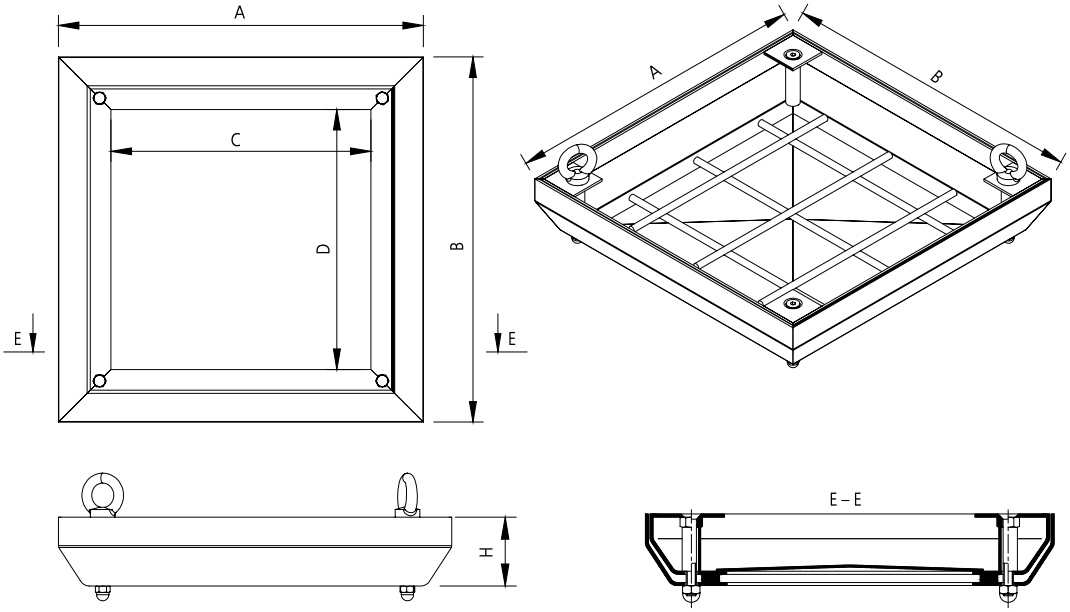

typ klapy	numer katalogowy	wymiar zewnętrzny A x B [mm]	wymiar wewnętrzny C x D [mm]	wysokość H [mm]
K 3x3	00.070033.00	300x300	160x160	70
K 4x4	00.070044.00	400x400	260x260	70
K 5x5	00.070055.00	500x500	360x360	70
K 5x7	00.070057.00	500x700	340x540	85
K 6x6	00.070066.00	600x600	440x440	85
K 6x8	00.070068.00	600x800	440x640	85
K 7x7	00.070077.00	700x700	540x540	85
K 8x8	00.070088.00	800x800	620x620	100
K 9x9	00.070099.00	900x900	720x720	100
K 10x10	00.070010.00	1000x1000	820x820	100

Do wszystkich typów włazów używany jest pręt Ø10 żebrowany ze stali „czarnej".

WŁAZY ALUMINIOWE

Włazy aluminiowe dostępne są w różnych wariantach i wielkościach. Znajdują zastosowanie w obiektach przemysłowych i użyteczności publicznej tj. sklepach, halach wystawowych, restauracjach, warsztatach, magazynach - wszędzie tam, gdzie wymagany jest dostęp do instalacji podposadzkowych. Jako elementy wykończenia części górnej mogą być stosowane: płytki podłogowe, terakota i inne.

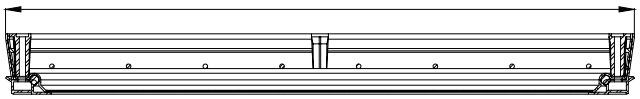

typ klapy	właz gazoszczelny aluminiowy	wymiar zewnętrzny A x B [mm]	wymiar wewnętrzny C x D [mm]	wysokość H [mm]
K 3x3	00.080033.00	320x320	200x200	77
K 4x4	00.080044.00	420x420	300x300	77
K 5x5	00.080055.00	520x520	400x400	77
K 6x6	00.080066.00	620x620	500x500	77
K 7x5	00.080075.00	720x520	600x400	77
K 7x7	00.080077.00	720x720	600x600	77
K 8x8	00.080088.00	820x820	700x700	77
K 9x7	00.080097.00	920x720	800x600	77
K 9x9	00.080099.00	920x920	800x800	77
K 11x7	00.080017.00	1120x720	1000x600	77
K 11x9	00.080019.00	1120x920	1000x800	77
K 11x11	00.080011.00	1120x1120	1000x1000	77

Aby właz rewizyjny dobrze spełniał swoje zadanie, w procesie montażowym należy przestrzegać następujących warunków:

1. Podczas zabudowy część górna i dolna włazu muszą być złożone.
2. W celu uniknięcia zniekształcenia ramy, co spowodowałoby problemy z dalszym użytkowaniem włazu, należy umieścić dystanse pomiędzy brzegami części górnej i dolnej.
3. Konieczne jest odpowiednie wypoziomowanie i ustawienie włazu na wcześniej wykonanej studzience.
4. Właz stabilizujemy betonem o konsystencji plastycznej.
5. Górną część włazu wraz ze zbrojeniem należy wypełnić betonem klasy B30 lub wyższej, w zależności od jego wymiarów i wielkości obciążenia gotowego elementu.
6. Betonowanie wykonuje się do wysokości umożliwiającej późniejszą zabudowę posadzki.

SKRZYNKA POSADZKOWA

Stosowane są w miejscach, gdzie niezbędny jest dostęp do łączy telefonicznych i gniazdek elektrycznych w posadzce. Skrzynka może być zastosowana w obiektach użyteczności publicznej, marketach, halach przemysłowych, magazynach, a także wszędzie tam, gdzie okresowo uruchamia się np. stoisko handlowe lub konieczne jest podłączenie określonego urządzenia.
Do produkcji wykorzystujemy stal nierdzewną o symbolu V2A lub V4A. Korpus wykonany jest z blachy o grubości 2 [mm], natomiast pokrywa z wiekiem z blachy o grubości 5 [mm].
Wszystkie elementy spawane są w osłonie argonu a następnie wytrawiane i zabezpieczane antykorozyjnie. Skrzynka wyposażona jest w satynowaną pokrywę z uszczelką mocowaną na śruby oraz uchylne wieko. Zapewnia ono łatwy dostęp do wnętrza skrzynki bez konieczności demontowania pokrywy. Zamknięcie systemowe wieka zabezpiecza skrzynkę przed otwarciem jej przez osoby niepowołane.

SK2

SK1

Wykonujemy skrzynki jednokomorowe SK1, dwukomorowe SK2 oraz wielokomorowe na indywidualne zamówienie Klienta.

UWAGA!
Na życzenie Klienta istnieje możliwość modyfikacji wymiarów podanych w tabeli.

typ	numer katalogowy	wymiar zewnętrzny A x B [mm]	wymiar wewnętrzny C x D [mm]	wysokość H [mm]
SK-1	90001	168x300	114x242	70
SK-2	90002	300x300	242x242	70

ELEMENTY MAŁEJ ARCHITEKTURY

OBRZEŻE TRAWNIKOWE

Obrzeża trawnikowe wykonane są ze stali nierdzewnej matowej AISI 304. Znajdują zastosowanie jako elastyczne rozdzielenie terenów zielonych w parkach i ogrodach.

WŁAŚCIWOŚCI

- elastyczność,
- wytrzymałość i odporność na działanie nawozów,
- wykończenie ostre lub felcowane,
- prosta instalacja przy użyciu specjalnie profilowanych szpilek nierdzewnych,
- standardowa wysokość, szeroki zakres długości.

STANDARDOWE WYMIARY

- długość produkcyjna: 500, 1000, 1500, 2000, 3000 mm,
- szerokość 175 mm,
- grubość blachy 1; 1,5 mm.

* Istnieje możliwość modyfikacji wymiarów i zastosowania innej grubości blachy, stosownie do indywidualnych wymagań klientów.

długość [mm]	wysokość [mm]	grubość blachy [mm]	numery katalogowe	
			wykończenie proste	wykończenie felcowane
500	175	1	00.175005.01	01.175005.01
1000	175	1	00.175010.01	01.175010.01
1500	175	1	00.175015.01	01.175015.01
2000	175	1	00.175020.01	01.175020.01
3000	175	1	00.175030.01	01.175030.01
500	175	1,5	00.175005.02	01.175005.02
1000	175	1,5	00.175010.02	01.175010.02
1500	175	1,5	00.175015.02	01.175015.02
2000	175	1,5	00.175020.02	01.175020.02
3000	175	1,5	00.175030.02	01.175030.02

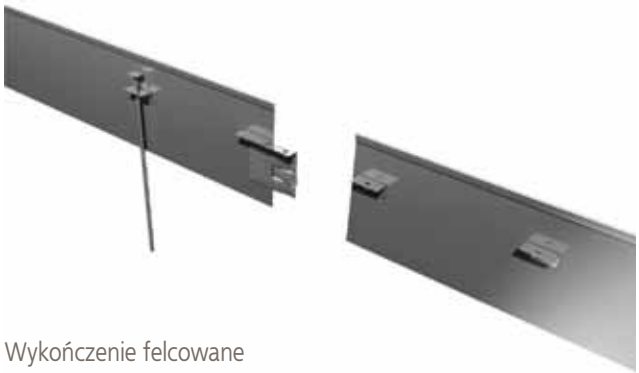

Wykończenie felcowane

KRATY POMOSTOWE I STOPNIE

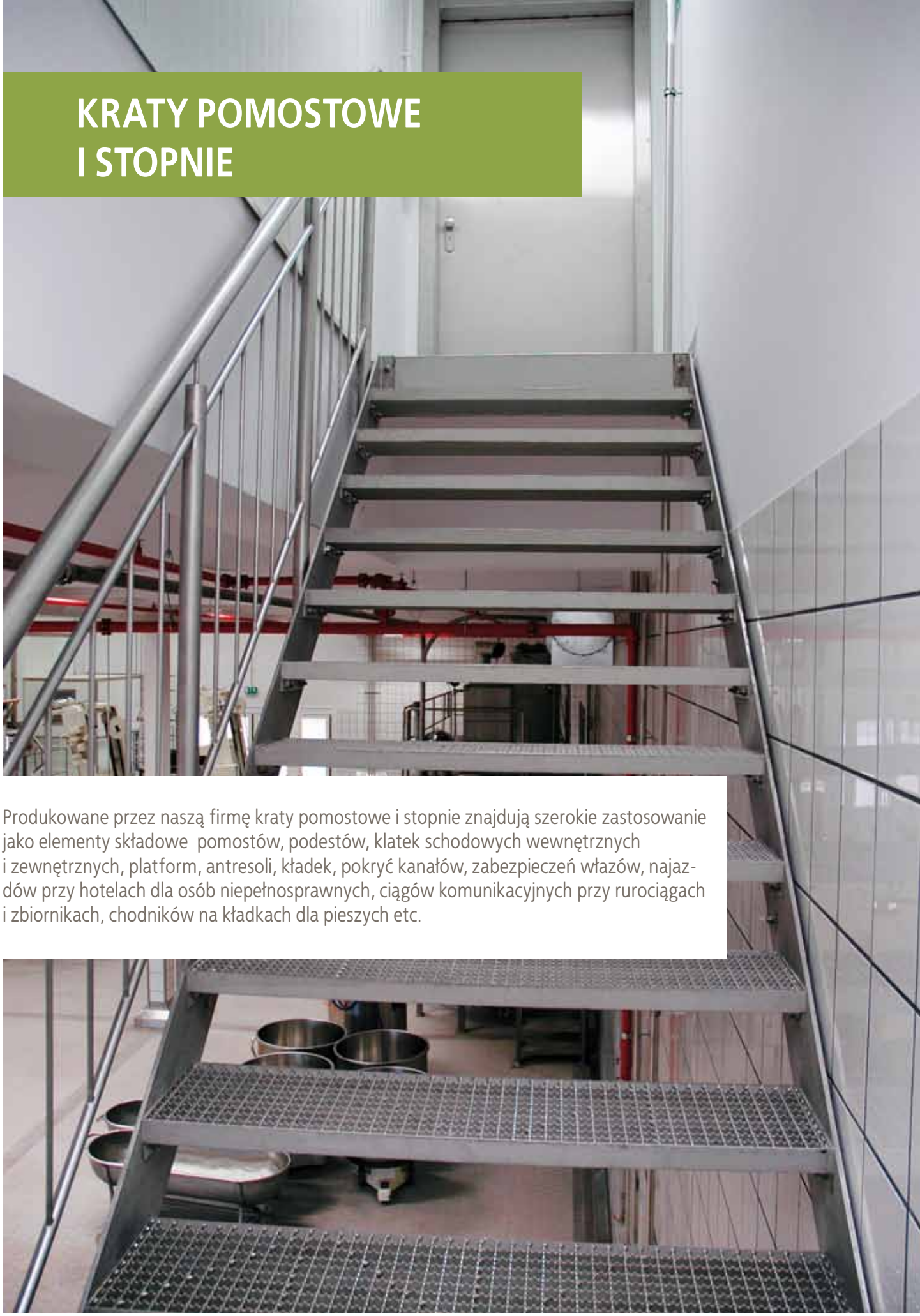

Produkowane przez naszą firmę kraty pomostowe i stopnie znajdują szerokie zastosowanie jako elementy składowe pomostów, podestów, klatek schodowych wewnętrznych i zewnętrznych, platform, antresoli, kładek, pokryć kanałów, zabezpieczeń włazów, najazdów przy hotelach dla osób niepełnosprawnych, ciągów komunikacyjnych przy rurociągach i zbiornikach, chodników na kładkach dla pieszych etc.

KRATY POMOSTOWE I STOPNIE

Produkty te wykorzystywane są we wszelkich budowlanych przedsięwzięciach, niezależnie od gałęzi przemysłu, poprawiając bezpieczeństwo i komfort pracy, a także wpasowując się w architekturę pomieszczeń i otoczenia. Nasze produkty, wykonane ze stali nierdzewnej, spełniają wysokie normy wytrzymałościowe, są odporne na niekorzystne czynniki środowiskowe, nie wymagają konserwacji, gwarantują stabilność konstrukcji i bezpieczeństwo pracy. Poczucie stabilności ma istotne znaczenie również z psychologicznego punktu widzenia, szczególnie dla użytkowników pomostów i platform konstruowanych na dużych wysokościach.

OFERUJEMY DWA RODZAJE KRAT POMOSTOWYCH

Kraty gładkie - płaskowniki poprzeczne są ciasno pasowane w płaskownikach nośnych, a następnie spawane w ramce brzegowej wykonanej z płaskownika o grubości 3 mm.
Kraty seratowane – charakteryzują się zwiększonym współczynnikiem tarcia dzięki zastosowaniu cięć na płaskownikach nośnych i poprzecznych, zwiększających ich właściwości antypoślizgowe. Kraty nacinane stosuje się do wykonania pomostów w miejscach, gdzie istnieje zagrożenie związane z obecnością śniegu, lodu, smarów i wilgotności.

KRATA GŁADKA

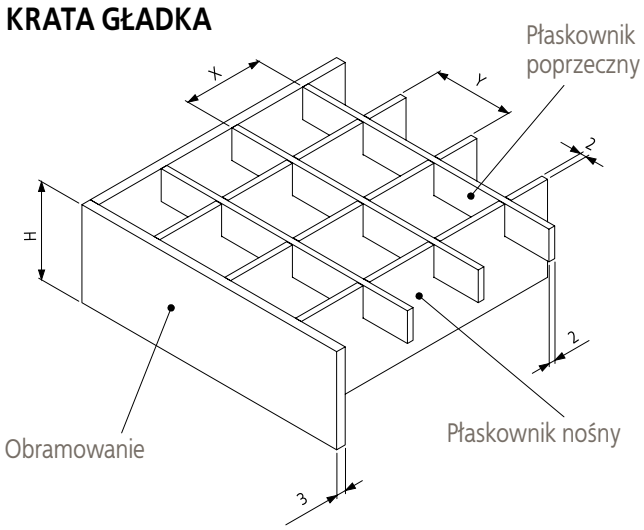

wysokość H [mm]	wymiar X [mm]	wymiar Y [mm]
20/25/30/40	12,5	25
20/25/30/40	25	25
20/25/30/40	33	33

KRATY POMOSTOWE I STOPNIE

OZNACZENIA

Płaskowniki nośne – przenoszą/przejmują obciążenia kraty i są ustawione pionowo przy zachowaniu ich równego rozstawu.
Płaskowniki poprzeczne – stanowią łączenie wszystkich płaskowników nośnych poprzez ich ciasne pasowanie w szczelinach oraz spawanie.
Wymiar oczka kraty – odstęp pomiędzy osiami sąsiadujących ze sobą płaskowników nośnych i poprzecznych.

KRATA SERATOWANA

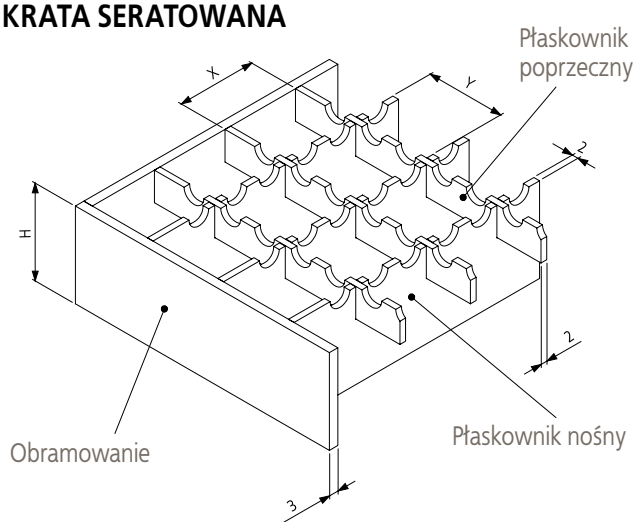

wysokość H [mm]	wymiar X [mm]	wymiar Y [mm]
20/25/30/40	12,5	25
20/25/30/40	25	25
20/25/30/40	33	33

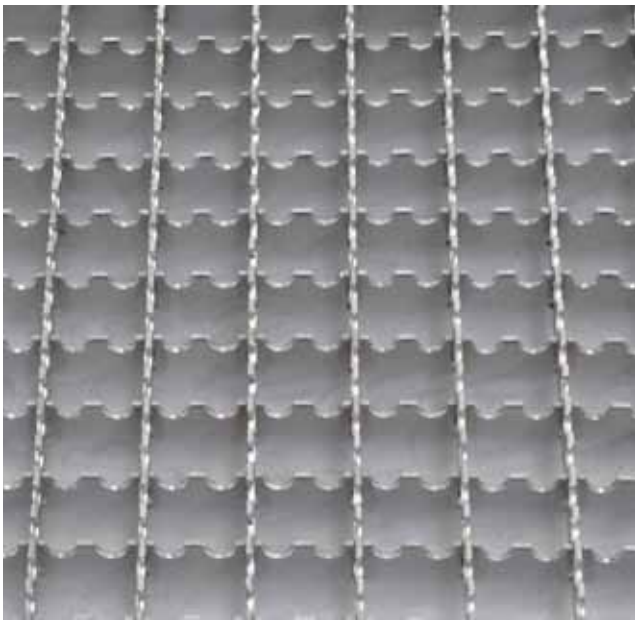

KRATY POMOSTOWE I STOPNIE

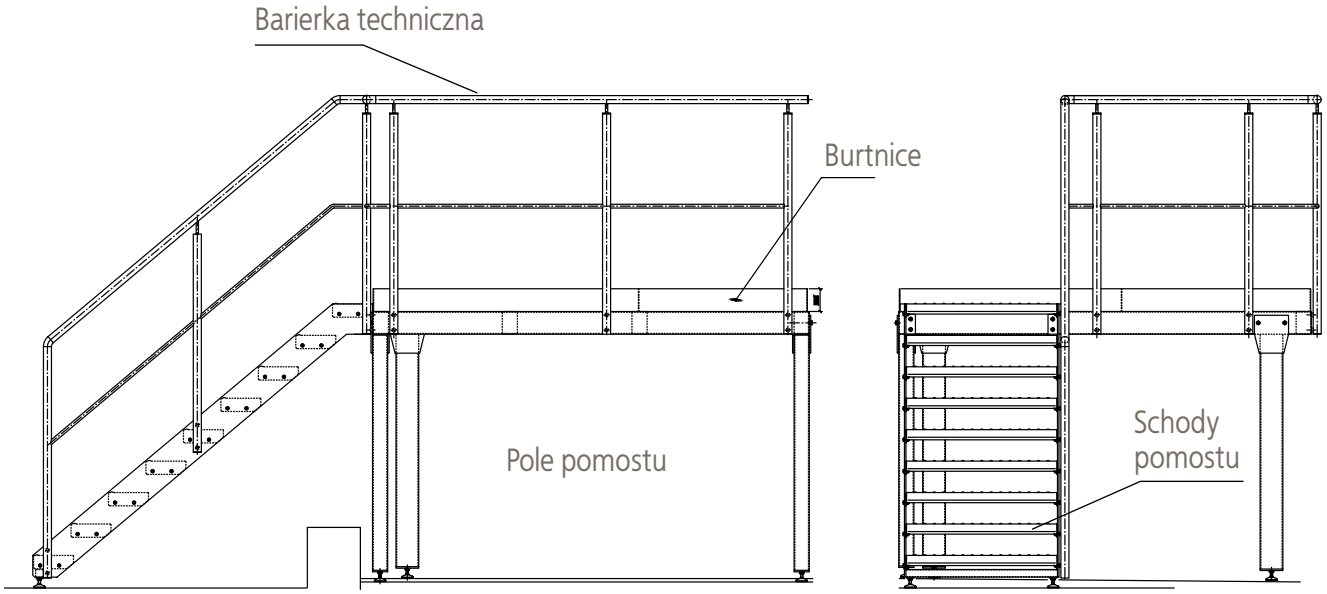

WYMIARY STOPNI SCHODOWYCH [mm]

L	600			800			900			1000			1200		
B	240	270	305	240	270	305	240	270	305	240	270	305	240	270	305
h	Wymiary płaskowników nośnych														
n	120	150	180	120	150	180	120	150	180	120	150	180	120	150	180

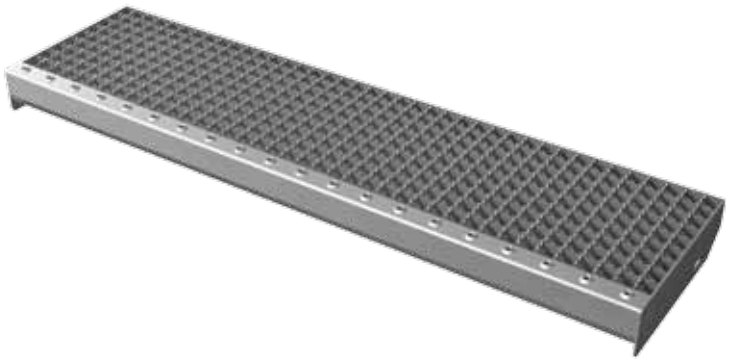

STOPNIE SCHODOWE

Stopień schodowy zbudowany jest na bazie kraty pomostowej, wyposażony jest dodatkowo w specjalne obramowanie boczne umożliwiające szybki i łatwy montaż do konstrukcji nośnej.
Schody mają zastosowanie jako schody wejściowe do piwnic, na strych, jako wejścia do kanałów samochodowych, w magazynach etc.

Standardowo wykonujemy schody o następujących długościach: 600, 800, 900, 1000 i 1200 mm.
Na specjalne zamówienie wykonujemy schody w różnych niestandardowych wymiarach.

L - długość nośna
B - szerokość stopnia
h - wysokość stopnia
n - rozstaw otworów w blachach policzkowych

KRATY POMOSTOWE I STOPNIE

ZADASZENIA

Zadaszenie półokrągłe

KONSTRUKCJA DASZKU PÓŁOKRĄGŁEGO

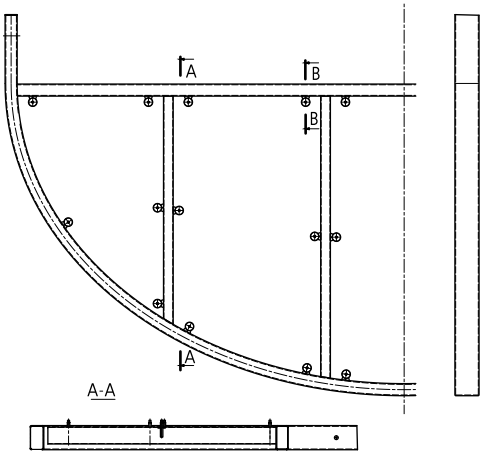

Oferowane przez nas daszki i zadaszenia wraz z naciągami, to wyroby ze stali nierdzewnej. Produkty te charakteryzują się wysoką jakością i trwałością, gwarantując długie lata użytkowania. Nasze produkty stanowią idealne połączenie wartości estetycznej i funkcjonalnej strefy wejścia każdego budynku. Są wykonywane na specjalne zamówienia Klienta.

KONSTRUKCJA DASZKU PROSTOKĄTNEGO

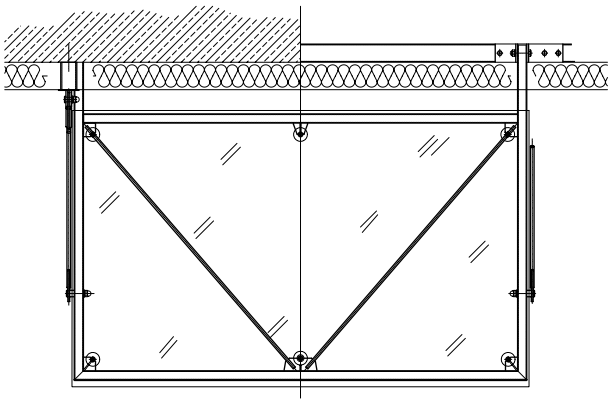

Zadaszenie prostokątne

PŁYTKI STALOWE

Płytki stalowe ATT wykonane są z blachy o grubości 2mm, charakteryzują się wysokim stopniem odporności na zniszczenia i uszkodzenia i wytrzymują praktycznie każde obciążenie występujące w przemyśle i transporcie.
Mając na uwadze najwyższe normy jakościowe i estetyczne, które muszą spełniać oferowane przez nas produkty, a także wysokie wymagania higieniczne i ekologiczne, występujące np. w przemyśle spożywczym, wprowadziliśmy na rynek produkty ze stali nierdzewnej, które oprócz właściwości antykorozyjnych, charakteryzują się długą żywotnością oraz estetyką wyglądu.

ZASTOSOWANIE

- zakłady przemysłu ciężkiego,
- zakłady przemysłu spożywczego,
- hale produkcyjne,
- magazyny, place składowe,
- drukarnie,
- rampy rozładunkowe,
- odlewnie, huty.

ZALETY

- wytrzymałość na duże obciążenia powierzchni,
- trwałość i długa żywotność,
- bezpieczeństwo,
- brak prac związanych z renowacją posadzki,
- doradztwo techniczne podczas całego procesu realizacji zamówienia,
- montaż na życzenie Klienta.

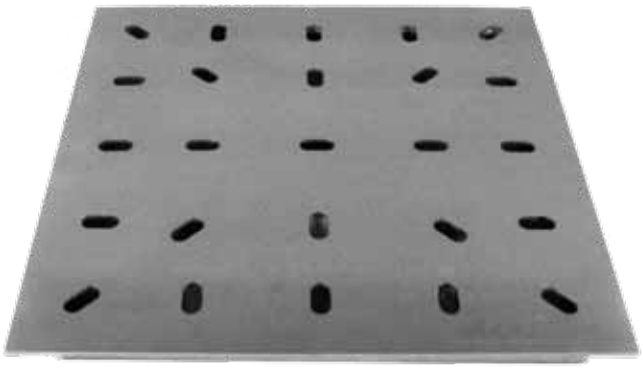

MEBLE

MEBLE

Wszystkie meble wykonywane są ze stali nierdzewnej i spełniają najostrzejsze wymagania sanitarne, dlatego stanowią optymalne rozwiązanie w obiektach przemysłu: spożywczego, chemicznego, farmaceutycznego, gastronomicznego i innych.

Podstawowy asortyment przedstawia się następująco:

- stoły robocze (rozbiorowe, pomocnicze, do pakowania, z rantem i odpływem, z szufladami),
- szafostoły (z drzwiami uchylnymi, z szufladami),
- szafy (zwykłe, materiałowe),
- stoliki (stojące, jeżdżące).

Rozszerzony asortyment obejmuje m. in.:

- palety,
- skrzyniopalety,
- lady transportowe,
- wanny masarskie,
- pojemniki,
- elementy niestandardowe na specjalne życzenie lub wg indywidualnego projektu Klienta.

Służymy Państwu fachowym doradztwem, w celu wybrania optymalnego rozwiązania. Istnieje również możliwość modyfikacji wyrobów standardowych (wymiarów, wykończenia lub wzmocnienia konstrukcji).

SZAFY ZWYKŁE

Numer katalogowy	szerokość [mm]	głębokość [mm]	wysokość [mm]
Sz80/180	800	600	1800
Sz80/210	800	600	2100
Sz100/180	1000	600	1800
Sz100/210	1000	600	2100

SZAFY MATERIAŁOWE

Numer katalogowy	szerokość [mm]	głębokość [mm]	wysokość [mm]
SzM80/180	800	600	1800
SzM80/210	800	600	2100
SzM100/180	1000	600	1800
SzM00/210	1000	600	2100

UWAGA! Na życzenie Klienta istnieje możliwość modyfikacji wymiarów podanych w tabeli.

MEBLE

STOŁY ROZBIOROWE

Numer katalogowy	szerokość (mm)	głębokość (mm)	wysokość (mm)
SJ50/85	600	500	850
SJ60/85	700	600	850
SJ70/85	800	600	850
SJ80/85	900	600	850

STOŁY ZE ZLEWOZMYWAKAMI

Numer katalogowy	szerokość [mm]	głębokość [mm]	wysokość [mm]
SS140/70	1400	700	850
SS160/70	1600	700	850
SS180/70	1800	700	850
SS200/70	2000	700	850
SS220/70	2200	700	850

SZAFOSTOŁY Z DRZWIAMI UCHYLNYMI

Numer katalogowy	szerokość [mm]	głębokość [mm]	wysokość [mm]
SzSD120/70	1200	700	850
SzSD140/70	1400	700	850
SzSD160/70	1600	700	850
SzSD180/70	1800	700	850
SzSD200/70	2000	700	850

SZAFOSTOŁY Z SZUFLADAMI

Numer katalogowy	szerokość [mm]	głębokość [mm]	wysokość [mm]
SzSS120/60	1200	600	850
SzSS160/60	1600	600	850
SzSS200/60	2000	600	850
SzSS120/70	1200	700	850
SzSS160/70	1600	700	850
SzSS200/70	2000	700	850

UWAGA! Na życzenie Klienta istnieje możliwość modyfikacji wymiarów podanych w tabeli.

NOTATKI

NOTATKI

W ramach stałego doskonalenia produktów, zgodnie z wymogami rynkowymi i prawnymi firma ATT Sp. z o.o. zastrzega sobie prawo do wprowadzania w dowolnej chwili zmian w oferowanych przez siebie produktach, nie zmieniając ich ogólnego charakteru.

Prezentowana w katalogu oferta nie stanowi oferty w rozumieniu Kodeksu Cywilnego.

ATT Sp. z o. o.
ul. Christo Botewa 1E, 30-798 Kraków

adres biura:
ul. Rybitwy 15, 30-722 Kraków
tel. +48 12 290 29 30
fax +48 12 290 29 31
e-mail: att@att.eu
www.att.eu

ATT Sp. z o.o.
ul. Rybitwy 15, 30-722 Kraków
tel: +48 12 290 29 30
fax: +48 12 290 29 31
e-mail: att@att.eu
www.att.eu